棟	階数・部門名称	室名 番号	室名 既存図の表記	室名 現地の表示 ○：図面と同じ	床 下地	床 仕上	床 石綿有無	巾木 下地	巾木 仕上	腰壁 下地	腰壁 仕上	壁 下地	壁 仕上	壁 石綿有無	見切	天井 下地	天井 仕上	天井 石綿有無	天井高 (mm)	面積 (㎡)	造作 (建築工事に含まれているもの)	備考 (設備工事に含まれているもの)	備考	保温配管有無
緩和ケア病棟	B1	1	エントランス	表示なし		300角磁器質タイル	－	モルタル又は GB-S t=12.5+12.5	塩ビ巾木	－	－	モルタル又は GB t=12.5+12.5	ビニルクロス	－		LGS	岩綿吸音板 t=12 + GB t=9.5捨張り	－	3,000	26.01				
		2	廊下	表示なし		長尺シート	－	モルタル又は GB-S t=12.5+12.5	塩ビ巾木	－	－	モルタル又は GB t=12.5+12.5	ビニルクロス	－		LGS	岩綿吸音板 t=12 + GB t=9.5捨張り	－	2,400～2,700	7.87	手摺			
		3	渡り廊下	表示なし		長尺シート	－	モルタル又は GB-S t=12.5+12.5	塩ビ巾木	－	－	モルタル又は GB t=12.5+12.5	ビニルクロス	－		LGS	岩綿吸音板 t=12 + GB t=9.5捨張り	－	2,600	6.27				
		4	ポーチ	表示なし		300角磁器質タイル	－							－		LGS	珪酸カルシウム板 t=6 AEP	－		33.39	排水溝：スチール製グレーチング ZM			
		5	ドライエリア	表示なし			－							－				－		4.05				
	1	1	倉庫	表示なし		長尺シート	－							－				－		12.26				
		A	内部階段	表示なし		長尺シート	－	－	塩ビ巾木	－	－		GB t=12.5+12.5の上 EP	－				－		1.32				
		2	室名なし	表示なし			－							－				－		4.95			階段前外部スペース	
	2	6	渡り廊下	表示なし		タイルカーペット	－	モルタル又は GB-S t=12.5+12.5	塩ビ巾木	－	－	モルタル又は GB t=12.5+12.5	ビニルクロス	－		LGS	岩綿吸音板 t=12 + GB t=9.5捨張り	－	2,700	8.71	手摺、ストレッチャー摺			
		7	個室1 （特） 1床	○		長尺シート	－	モルタル又は GB-S t=12.5+12.5	－	－	メラミン不燃化粧板 t=3	モルタル又は GB t=12.5+12.5	ビニルクロス	－		LGS	岩綿吸音板 t=12 + GB t=9.5捨張り	－	2,350～2,700	17.89	アウトレットボックス、鏡	手洗器		
		8	個室2 （特） 1床	○		長尺シート	－	モルタル又は GB-S t=12.5+12.5	－	－	メラミン不燃化粧板 t=3	モルタル又は GB t=12.5+12.5	ビニルクロス	－		LGS	岩綿吸音板 t=12 + GB t=9.5捨張り	－	2,350～2,700	16.98	アウトレットボックス、鏡	手洗器		
		9	個室3 （特） 1床	○		長尺シート	－	モルタル又は GB-S t=12.5+12.5	－	－	メラミン不燃化粧板 t=3	モルタル又は GB t=12.5+12.5	ビニルクロス	－		LGS	岩綿吸音板 t=12 + GB t=9.5捨張り	－	2,350～2,700	16.98	アウトレットボックス、鏡	手洗器		
		10	個室5 1床	○		長尺シート	－	モルタル又は GB-S t=12.5+12.5	塩ビ巾木	－	－	モルタル又は GB t=12.5+12.5	ビニルクロス	－		LGS	岩綿吸音板 t=12 + GB t=9.5捨張り	－	2,350～2,700	16.98	アウトレットボックス、鏡	手洗器		
		11	個室6 1床	○		長尺シート	－	モルタル又は GB-S t=12.5+12.5	塩ビ巾木	－	－	モルタル又は GB t=12.5+12.5	ビニルクロス	－		LGS	岩綿吸音板 t=12 + GB t=9.5捨張り	－	2,350～2,700	16.98	アウトレットボックス、鏡	手洗器		
		12	個室7 1床	○		長尺シート	－	モルタル又は GB-S t=12.5+12.5	塩ビ巾木	－	－	モルタル又は GB t=12.5+12.5	ビニルクロス	－		LGS	岩綿吸音板 t=12 + GB t=9.5捨張り	－	2,350～2,700	16.98	アウトレットボックス、鏡	手洗器		
		13	個室8 1床	○		長尺シート	－	モルタル又は GB-S t=12.5+12.5	塩ビ巾木	－	－	モルタル又は GB t=12.5+12.5	ビニルクロス	－		LGS	岩綿吸音板 t=12 + GB t=9.5捨張り	－	2,350～2,700	16.98	アウトレットボックス、鏡	手洗器		
		14	個室10 （特） 1床	○		長尺シート	－	モルタル又は GB-S t=12.5+12.5	－	－	メラミン不燃化粧板 t=3	モルタル又は GB t=12.5+12.5	ビニルクロス	－		LGS	岩綿吸音板 t=12 + GB t=9.5捨張り	－	2,350～2,700	16.98	アウトレットボックス、鏡	手洗器		
		15	個室11 （特） 1床	○		長尺シート	－	モルタル又は GB-S t=12.5+12.5	－	－	メラミン不燃化粧板 t=3	モルタル又は GB t=12.5+12.5	ビニルクロス	－		LGS	岩綿吸音板 t=12 + GB t=9.5捨張り	－	2,350～2,700	16.98	アウトレットボックス、鏡	手洗器		
		16	個室12 （特） 1床	○		長尺シート	－	モルタル又は GB-S t=12.5+12.5	－	－	メラミン不燃化粧板 t=3	モルタル又は GB t=12.5+12.5	ビニルクロス	－		LGS	岩綿吸音板 t=12 + GB t=9.5捨張り	－	2,350～2,700	16.98	アウトレットボックス、鏡	手洗器		
		17	個室15 （特） 1床	○		長尺シート	－	モルタル又は GB-S t=12.5+12.5	－	－	メラミン不燃化粧板 t=3	モルタル又は GB t=12.5+12.5	ビニルクロス	－		LGS	岩綿吸音板 t=12 + GB t=9.5捨張り	－	2,350～2,700	16.98	アウトレットボックス、鏡	手洗器		
		18	個室16 1床	○		長尺シート	－	モルタル又は GB-S t=12.5+12.5	塩ビ巾木	－	－	モルタル又は GB t=12.5+12.5	ビニルクロス	－		LGS	岩綿吸音板 t=12 + GB t=9.5捨張り	－	2,350～2,700	16.98	アウトレットボックス、鏡	手洗器		
		19	個室17 1床	○		長尺シート	－	モルタル又は GB-S t=12.5+12.5	塩ビ巾木	－	－	モルタル又は GB t=12.5+12.5	ビニルクロス	－		LGS	岩綿吸音板 t=12 + GB t=9.5捨張り	－	2,350～2,700	16.98	アウトレットボックス、鏡	手洗器		
		20	個室18 1床	○		長尺シート	－	モルタル又は GB-S t=12.5+12.5	塩ビ巾木	－	－	モルタル又は GB t=12.5+12.5	ビニルクロス	－		LGS	岩綿吸音板 t=12 + GB t=9.5捨張り	－	2,350～2,700	17.89	アウトレットボックス、鏡	手洗器		
		21	個室20 1床	○		長尺シート	－	モルタル又は GB-S t=12.5+12.5	塩ビ巾木	－	－	モルタル又は GB t=12.5+12.5	ビニルクロス	－		LGS	岩綿吸音板 t=12 + GB t=9.5捨張り	－	2,350～2,700	17.89	アウトレットボックス、鏡	手洗器		
		22	個室21 1床	○		長尺シート	－	モルタル又は GB-S t=12.5+12.5	塩ビ巾木	－	－	モルタル又は GB t=12.5+12.5	ビニルクロス	－		LGS	岩綿吸音板 t=12 + GB t=9.5捨張り	－	2,350～2,700	16.98	アウトレットボックス、鏡	手洗器		
		23	個室22 1床	○		長尺シート	－	モルタル又は GB-S t=12.5+12.5	塩ビ巾木	－	－	モルタル又は GB t=12.5+12.5	ビニルクロス	－		LGS	岩綿吸音板 t=12 + GB t=9.5捨張り	－	2,350～2,700	16.98	アウトレットボックス、鏡	手洗器		
		24	介護浴室	○		150角磁器質タイル	－	モルタル又は GB-S t=12.5+12.5	－	－	－		150角磁器質タイル	－		LGS	バスリブ	－	2,350～2,700	18.01	鏡、手摺、排水口	洗髪台		
		25	脱衣室	○		長尺シート	－	モルタル又は GB-S t=12.5+12.5	塩ビ巾木	－	－	モルタル又は GB t=12.5+12.5	ビニルクロス	－		LGS	珪酸カルシウム板 t=6 EP	－	2,500	3.36	手摺、棚	洗面器		
		26	浴室	表示なし		ユニットバス	－							－				－		4.31				
		27	スタッフステーション 処置室	○	0Aフロア	Pタイル	－	モルタル又は GB-S t=12.5+12.5	塩ビ巾木	－	－	モルタル又は GB t=12.5+12.5	ビニルクロス	－		LGS	岩綿吸音板 t=12 + GB t=9.5捨張り	－	2,700	54.09	作業流し台、吊戸棚、鏡	手洗器		
		28	多目的トイレ	○		長尺シート	－	モルタル又は GB-S t=12.5+12.5	塩ビ巾木	－	－	モルタル又は GB-S t=12.5+12.5	吹付タイル	－		LGS	珪酸カルシウム板 t=6 EP	－	2,500	5.67	便器、手摺、鏡、	手洗器、多目的シート		
		29	トイレ	スタッフ専用		長尺シート	－	モルタル又は GB-S t=12.5+12.5	塩ビ巾木	－	－	モルタル又は GB-S t=12.5+12.5	吹付タイル	－		LGS	珪酸カルシウム板 t=6 EP	－	2,500	2.05	鏡、手摺	手洗器		
		30	汚物処理室	洗浄室		長尺シート	－	モルタル又は GB-S t=12.5+12.5	塩ビ巾木	－	－	モルタル又は GB-S t=12.5+12.5	吹付タイル	－		LGS	珪酸カルシウム板 t=6 EP	－	2,500	11.36	作業流し台、吊戸棚、鏡	汚物流し		
		31	個室23 （特） 1床	○		長尺シート	－	－	－	－	メラミン不燃化粧板 t=3	モルタル又は GB t=12.5+12.5	ビニルクロス	－		LGS	岩綿吸音板 t=12 + GB t=9.5捨張り	－	2,350～2,700	16.98	アウトレットボックス、鏡	手洗器		
		32	個室25 （特） 1床	○		長尺シート	－	－	－	－	メラミン不燃化粧板 t=3	モルタル又は GB t=12.5+12.5	ビニルクロス	－		LGS	岩綿吸音板 t=12 + GB t=9.5捨張り	－	2,350～2,700	16.98	アウトレットボックス、鏡	手洗器		
		33	個室26 （特） 1床	○		長尺シート	－	－	－	－	メラミン不燃化粧板 t=3	モルタル又は GB t=12.5+12.5	ビニルクロス	－		LGS	岩綿吸音板 t=12 + GB t=9.5捨張り	－	2,350～2,700	17.89	アウトレットボックス、鏡	手洗器		
		34	廊下-1	表示なし		タイルカーペット	－	モルタル又は GB-S t=12.5+12.5	塩ビ巾木	－	－	モルタル又は GB t=12.5+12.5	ビニルクロス	－		LGS	岩綿吸音板 t=12 + GB t=9.5捨張り	－	2,700	124.89	手摺、ストレッチャー摺、収納棚			
		A	内部階段	表示なし		長尺シート	－	モルタル又は GB-S t=12.5+12.5	塩ビ巾木	－	－	LGS	GB t=12.5+12.5下地 EP	－		LGS	GB-D t=9.5	－		16.80	手摺			
	3	1	エレベーターホール	表示なし		長尺シート	－	モルタル又は GB-S t=12.5+12.5	塩ビ巾木	－	－	LGS	GB t=12.5+12.5下地 EP	－		LGS	GB-D t=9.5	－	2,400	9.23				

外部仕上表

部位別	仕上
外壁	ALC版吹付タイル、 地下１階・１階柱・梁・壁：コンクリート打放し 透明撥水剤塗装
サッシュ	アルミサッシュ 電解着色 延焼のおそれのある部分：防火設備
屋上	床：アスファルト防水、コンクリート押え目地切、 ルーフドレイン：鋳鉄製横型100Φ（既製品）、 パラペット：アルミ笠木
	はと小屋 屋根：コンクリートの上 塗布防水、 壁：コンクリート打放し 透明撥水剤塗装、 手摺：スチールパイプ ZM
塔屋屋上・渡り廊下屋上	床：アスファルト露出防水、 ルーフドレイン：鋳鉄製横型 100Φ 既製品、 パラペット：アルミ笠木
検診車車庫	床：コンクリート鏝押え、 天井：打込み断熱材 ＡＥＰ、 排水溝：ステンレスグレーチング
ポーチ	床：300角磁器質タイル、 天井：珪酸カルシウム板 AEP、 排水溝：スチールグレーチングZM
駐車スペース	床：コンクリート鏝押え、 天井：（一部）打込み断熱材 ＡＥＰ、 トラフィックペイント
１階駐車場	床：コンクリート鏝押え、 天井：打込み断熱材 ＡＥＰ、 手摺：スチールパイプ ＺＭ、 車止 トラフィックペイント
車路	床：アスファルト舗装
外部階段	ささら桁：スチール ZM、 手摺：スチールパイプ ZM、 踏板：チェッカーＰＬ－４．５ ＺＭ

施工履歴

平成20年 着工 平成21年3月竣工

図面番号	株式会社 協和コンサルタンツ一級建築士事務所	一級建築士 登録第122018号 嶋谷 廣宣	横浜市医療局病院経営本部	工事名	旧横浜市立市民病院 解体工事
A5-01	一級建築士事務所東京都登録第13109号 KYOWA ENGINEERING CONSULTANTS CO.,LTD. CONSULTING ENGINEERS & ARCHITECTS		年月日 令和 年 月 縮尺 －(A1) －(A3)	図面名称	緩和ケア病棟 仕上表
			設計者 株式会社 協和コンサルタンツ 一級建築士事務所	施設番号 / 棟番号 / 完成年度 / 図面種類 / 図面枚数	図面番号 A5-01

【凡例】

4 緩和ケア病棟

1 SD 建具記号

4 サイン記号

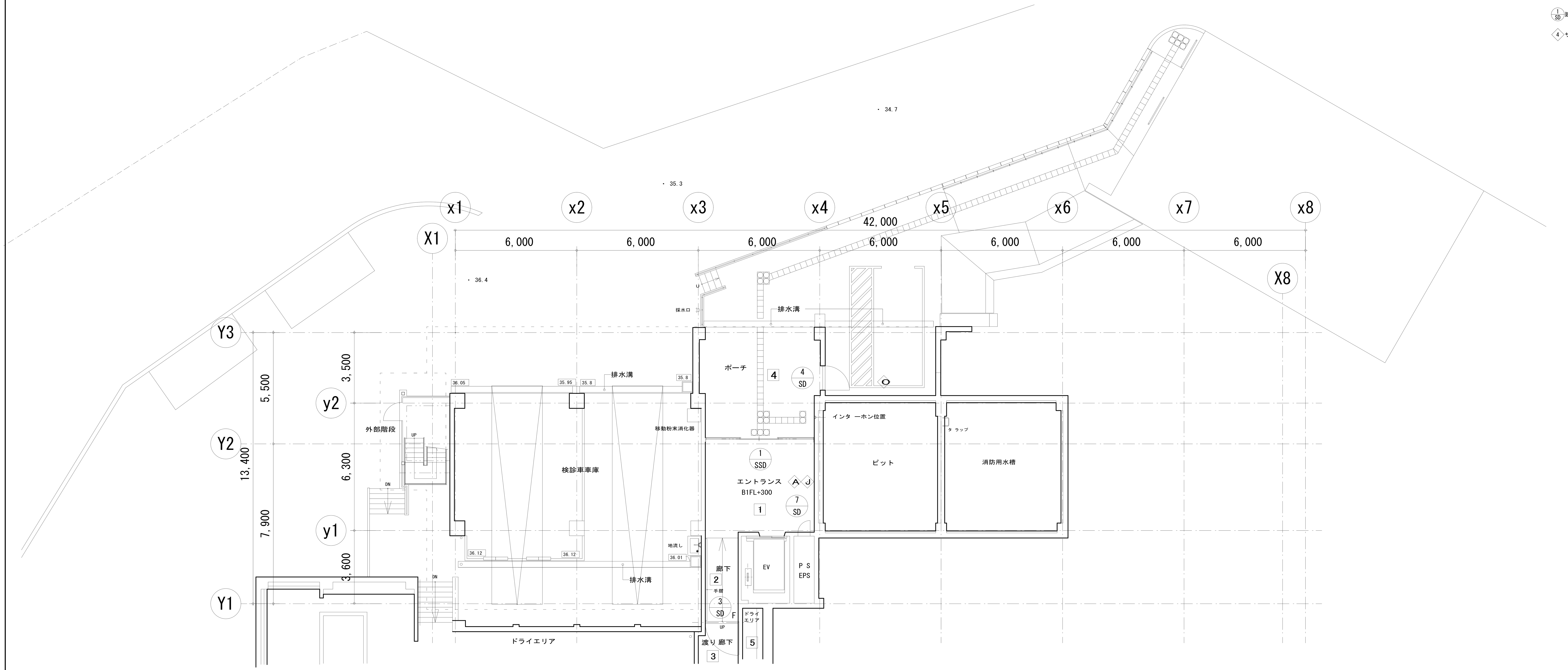

緩和ケア病棟 地下１階平面図　S=1:100

図面番号	A5-02	工事名	旧横浜市立市民病院　解体工事
株式会社 協和コンサルタンツ一級建築士事務所	一級建築士事務所東京都登録第13109号	図面名称	緩和ケア病棟 地下１階平面図
KYOWA ENGINEERING CONSULTANTS CO.,LTD.	CONSULTING ENGINEERS & ARCHITECTS	一級建築士 登録第122018号	嶋谷 廣宣
横浜市医療局病院経営本部	年月日 令和 年 月	縮尺	1/100 (A1) 1/200 (A3)
設計者	株式会社 協和コンサルタンツ 一級建築士事務所		
施設番号	棟番号	完成年度	図面種類
図面枚数	図面番号	A5-02	

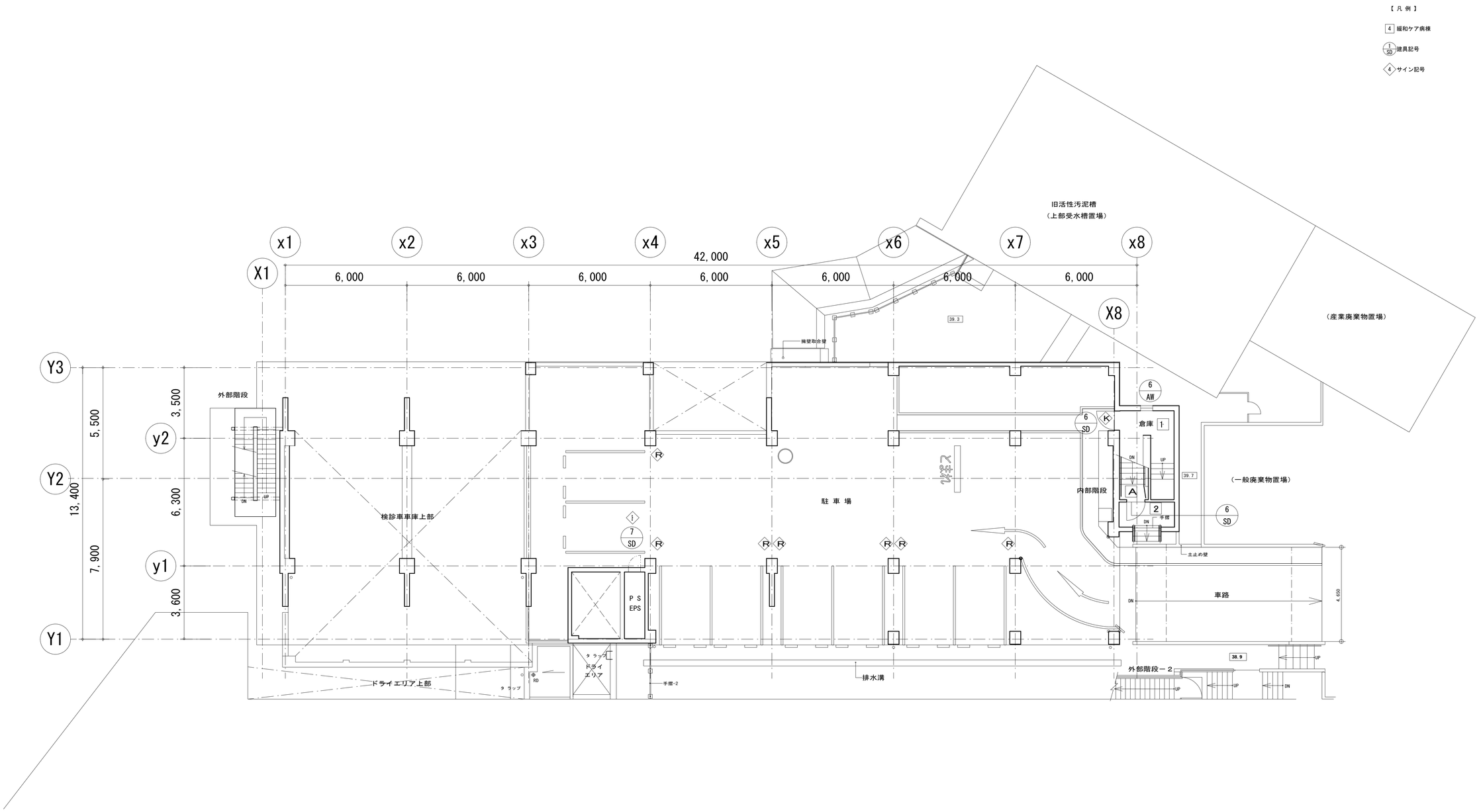

緩和ケア病棟　１階平面図　　S=1:100

図面番号							
A5-03	株式会社 協和コンサルタンツ一級建築士事務所 一級建築士事務所東京都登録第13109号 KYOWA ENGINEERING CONSULTANTS CO.,LTD. CONSULTING ENGINEERS & ARCHITECTS	一級建築士 登録第122018号 嶋谷 廣宣	横浜市医療局病院経営本部	工 事 名	旧横浜市立市民病院　解体工事		
			年月日 令和 年 月 / 縮尺 1/100 (A1) 1/200 (A3)	図面名称	緩和ケア病棟 １階平面図		
			設 計 者 株式会社 協和コンサルタンツ 一級建築士事務所	施設番号 / 棟番号 / 完成年度 / 図面種類	図面枚数	図面番号	A5-03

【 凡 例 】

4 緩和ケア病棟

1/SD 建具記号

4 サイン記号

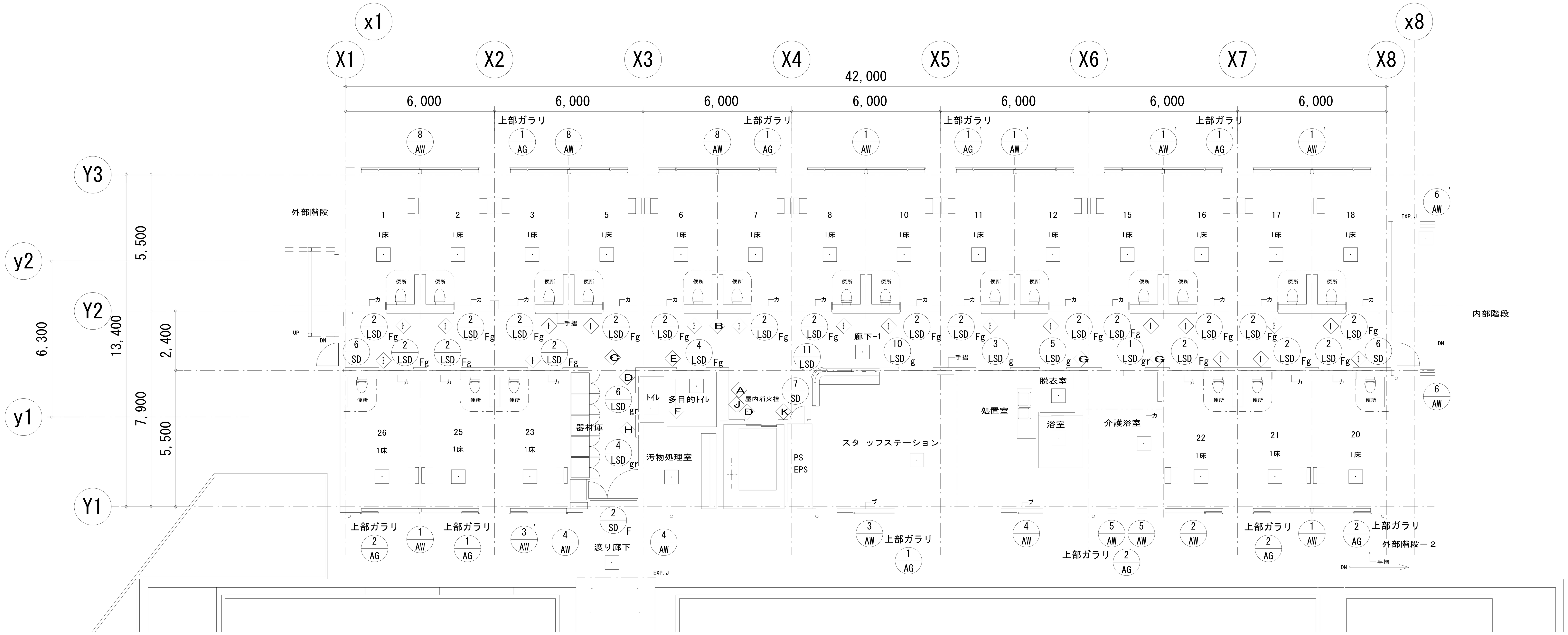

緩和ケア病棟　２階平面図　　S=1:100

図面番号						
A5-04	株式会社 協和コンサルタンツ一級建築士事務所 一級建築士事務所東京都登録第13109号 KYOWA ENGINEERING CONSULTANTS CO.,LTD. CONSULTING ENGINEERS & ARCHITECTS	一級建築士 登録第122018号 嶋谷 廣宣	横浜市医療局病院経営本部	工事名	旧横浜市立市民病院　解体工事	
			年月日 令和 年 月 / 縮尺 1/100 (A1) 1/200 (A3)	図面名称	緩和ケア病棟 ２階平面図	
			設計者 株式会社 協和コンサルタンツ 一級建築士事務所	施設番号	棟番号 / 完成年度 / 図面種類 / 図面枚数	図面番号 A5-04

【 凡 例 】

4 緩和ケア病棟

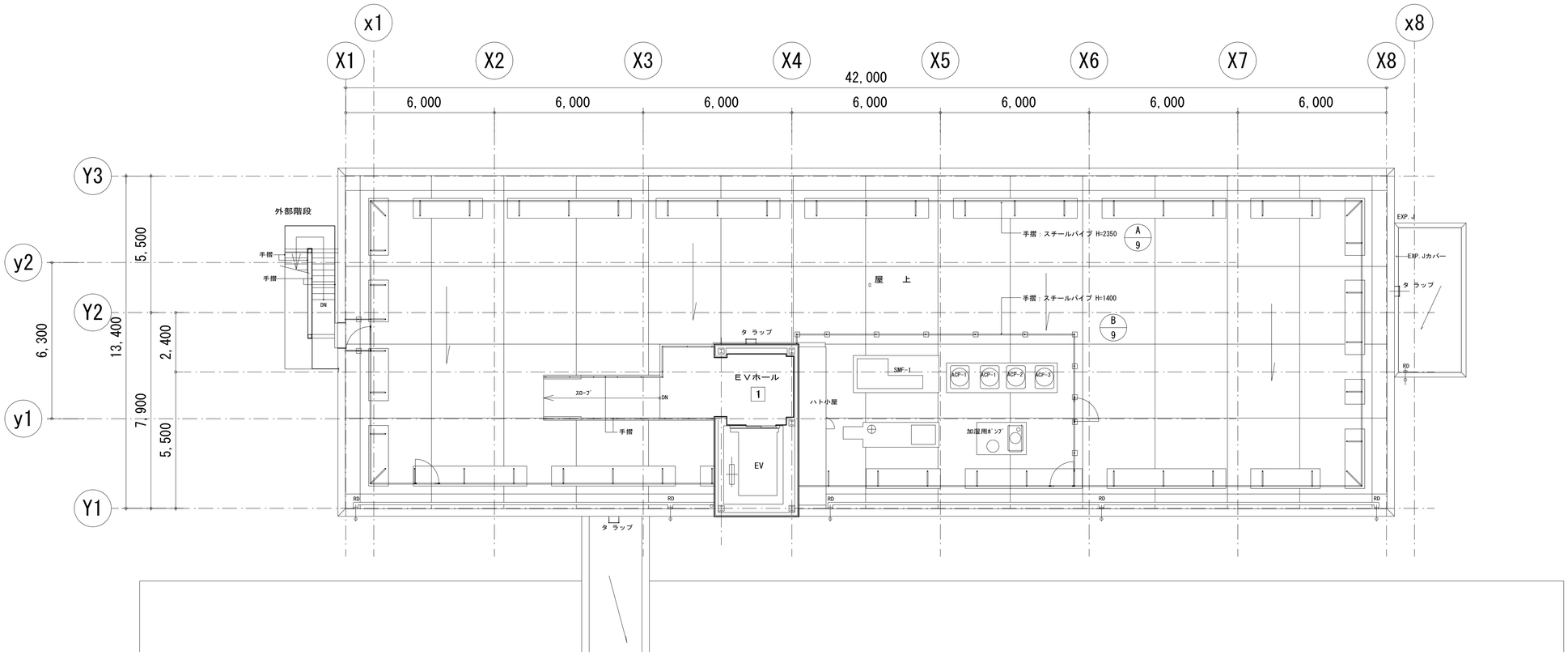

緩和ケア病棟 屋階平面図　　S=1:100

図面番号							
A5-05	株式会社 協和コンサルタンツ一級建築士事務所 一級建築士事務所東京都登録第13109号 KYOWA ENGINEERING CONSULTANTS CO.,LTD. CONSULTING ENGINEERS & ARCHITECTS	一級建築士 登録第122018号 嶋谷 廣宣	横浜市医療局病院経営本部	工 事 名	旧横浜市立市民病院　解体工事		
			年月日 令和 年 月 / 縮尺 1/100 (A1) 1/200 (A3)	図面名称	緩和ケア病棟 屋階平面図		
			設 計 者 株式会社 協和コンサルタンツ 一級建築士事務所	施設番号	棟番号 / 完成年度 / 図面種類	図面枚数	図面番号 A5-05

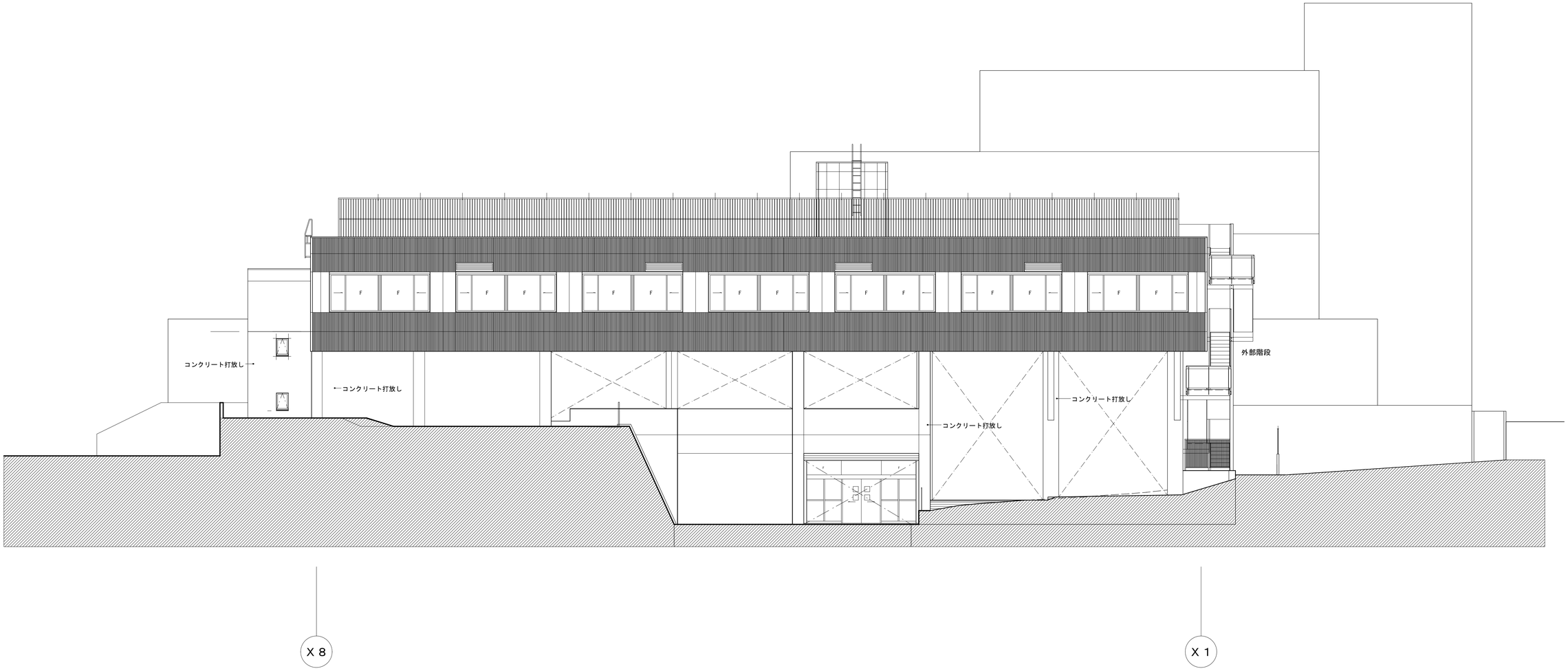

緩和ケア病棟 北立面図 S=1:100

図面番号	株式会社 協和コンサルタンツ一級建築士事務所	一級建築士 登録第122018号 嶋谷 廣宣	横浜市医療局病院経営本部	工事名	旧横浜市立市民病院 解体工事		
A5-06	一級建築士事務所東京都登録第13109号		年月日 令和 元 年 月 縮尺 1/100 (A1) 1/200 (A3)	図面名称	緩和ケア病棟 北立面図		
	KYOWA ENGINEERING CONSULTANTS CO.,LTD.		設計者	施設番号	棟番号 / 完成年度 / 図面種類	図面枚数	図面番号
	CONSULTING ENGINEERS & ARCHITECTS		株式会社 協和コンサルタンツ 一級建築士事務所				A5-06

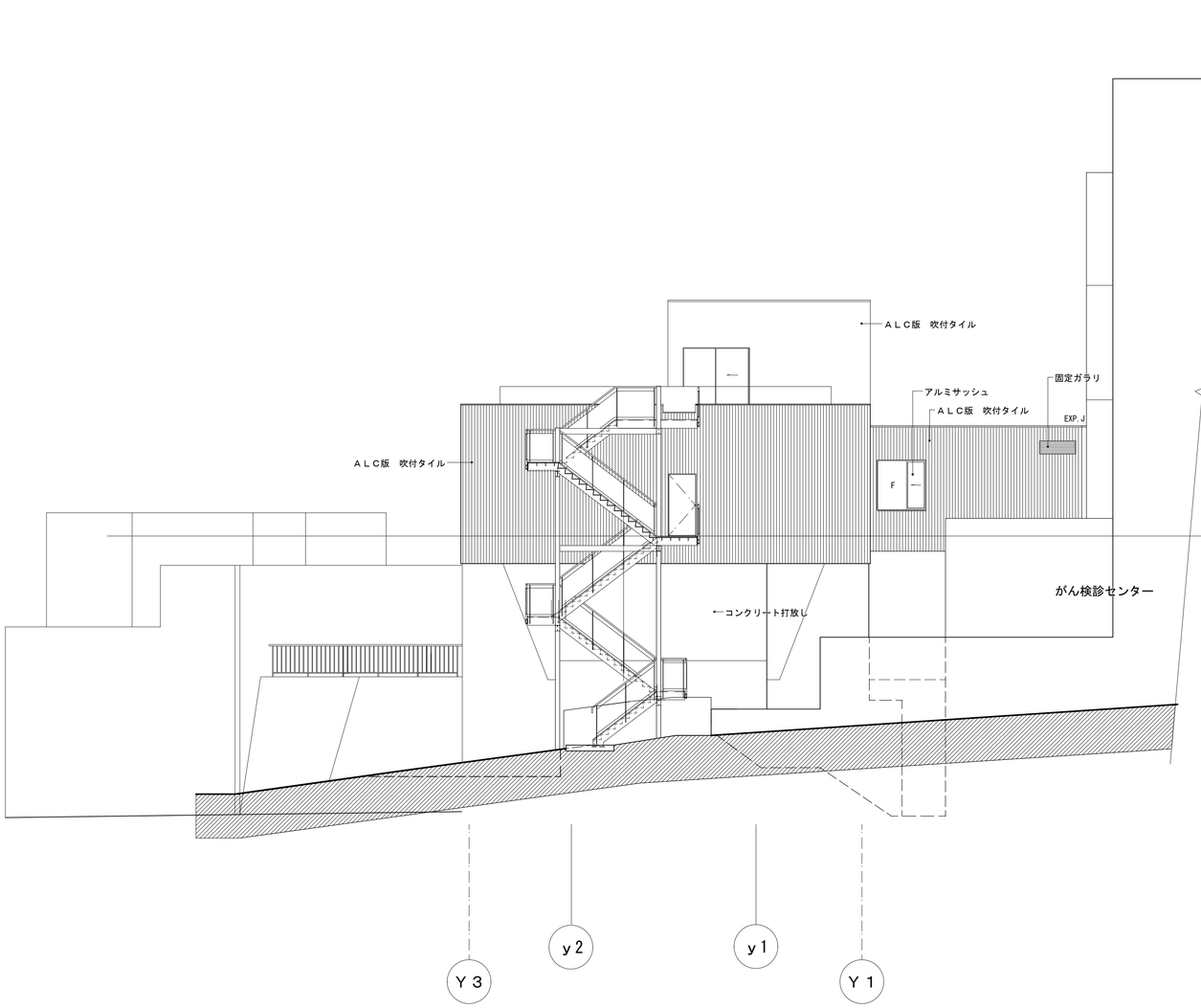

緩和ケア病棟 西立面図　S=1:100

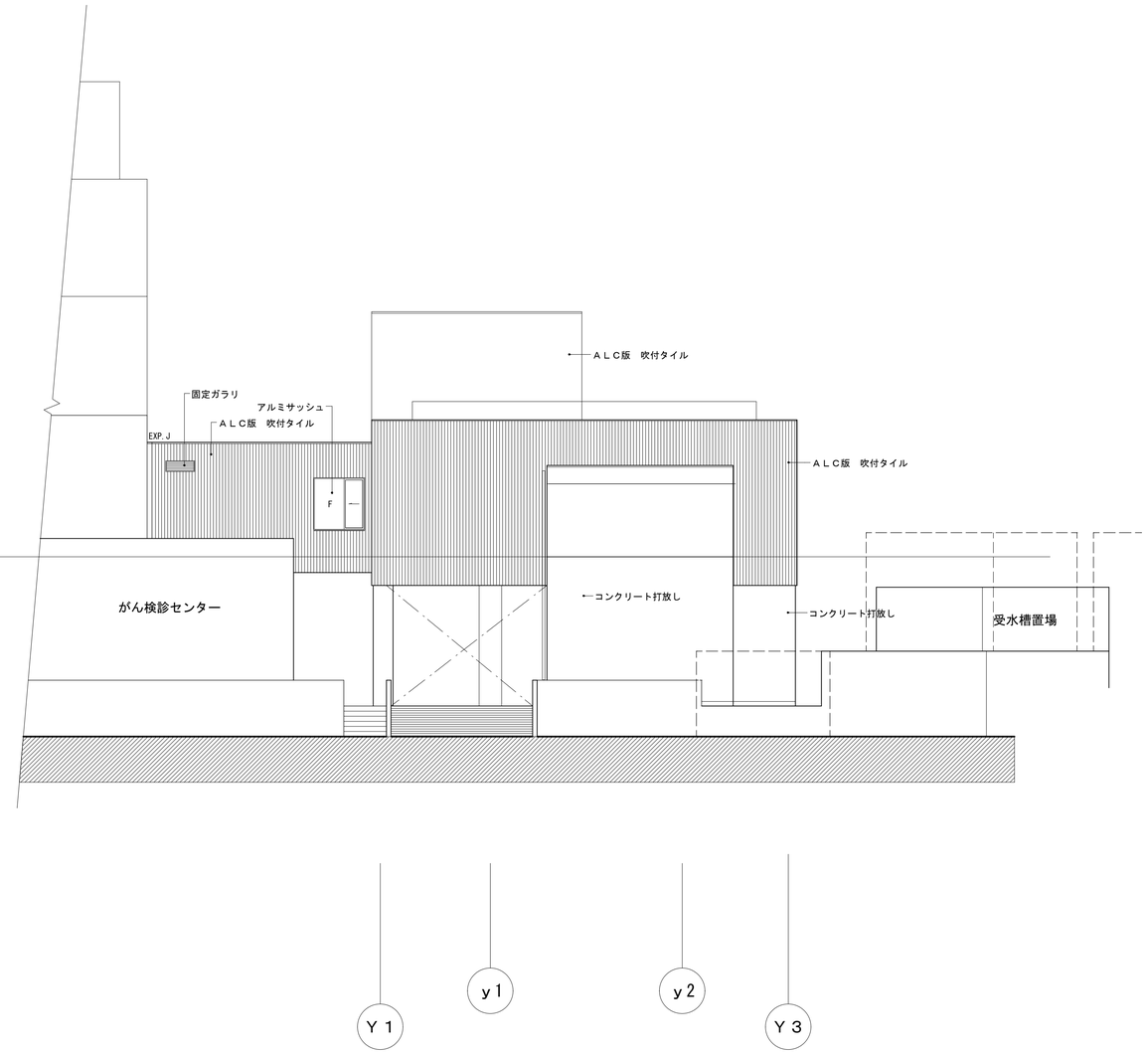

緩和ケア病棟 東立面図　S=1:100

図面番号 A5-07	株式会社 協和コンサルタンツ一級建築士事務所 一級建築士事務所東京都登録第13109号 KYOWA ENGINEERING CONSULTANTS CO.,LTD. CONSULTING ENGINEERS & ARCHITECTS	一級建築士 登録第122018号 嶋谷 廣宣	横浜市医療局病院経営本部 年月日 令和 元 年 月 縮尺 1/100 (A1) 1/200 (A3) 設計者 株式会社 協和コンサルタンツ 一級建築士事務所	工事名	旧横浜市立市民病院　解体工事
				図面名称	緩和ケア病棟 西立面図・東立面図
				施設番号 / 棟番号 / 完成年度 / 図面種類 / 図面枚数	図面番号 A5-07

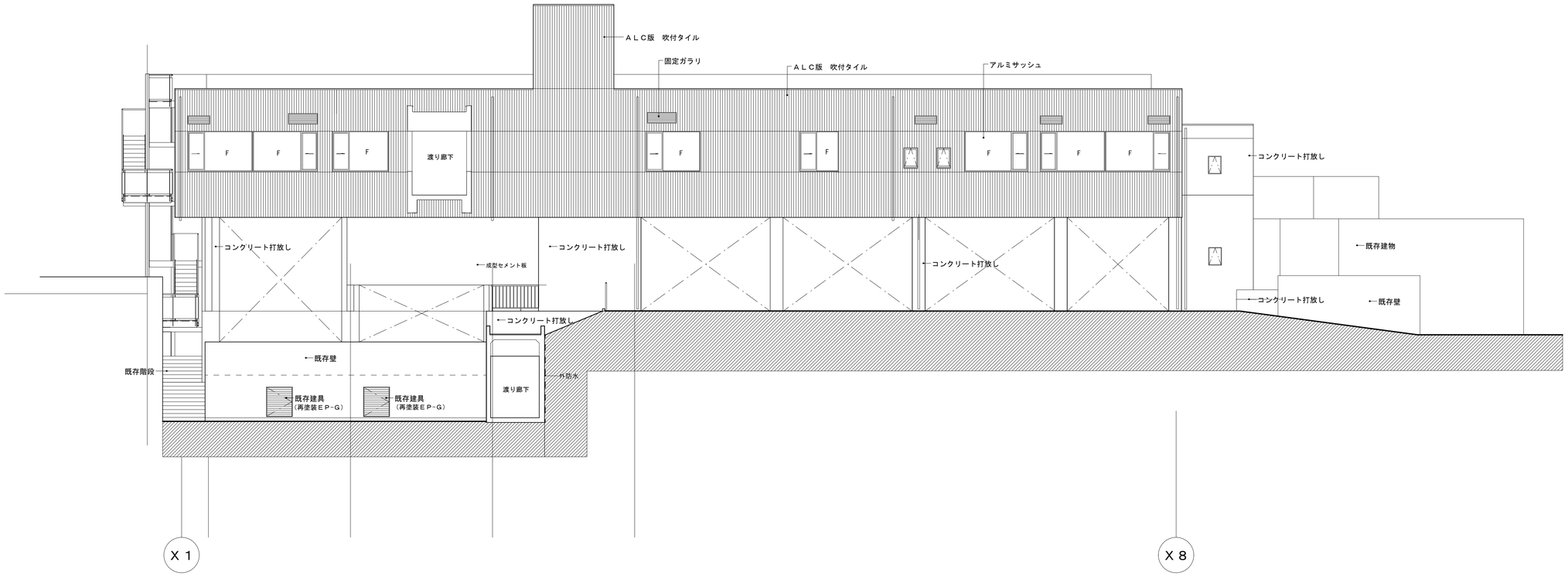

緩和ケア病棟 南立面図　S=1:100

図面番号 A5-08	株式会社 協和コンサルタンツ一級建築士事務所 一級建築士事務所東京都登録第13109号 KYOWA ENGINEERING CONSULTANTS CO.,LTD. CONSULTING ENGINEERS & ARCHITECTS	一級建築士 登録第122018号 嶋谷 廣宣	横浜市医療局病院経営本部	工事名	旧横浜市立市民病院　解体工事		
			年月日 令和 元 年 月	縮尺 1/100 (A1) 1/200 (A3)	図面名称	緩和ケア病棟 南立面図	
			設計者		施設番号	棟番号 / 完成年度 / 図面種類	図面枚数 / 図面番号
			株式会社 協和コンサルタンツ 一級建築士事務所				A5-08

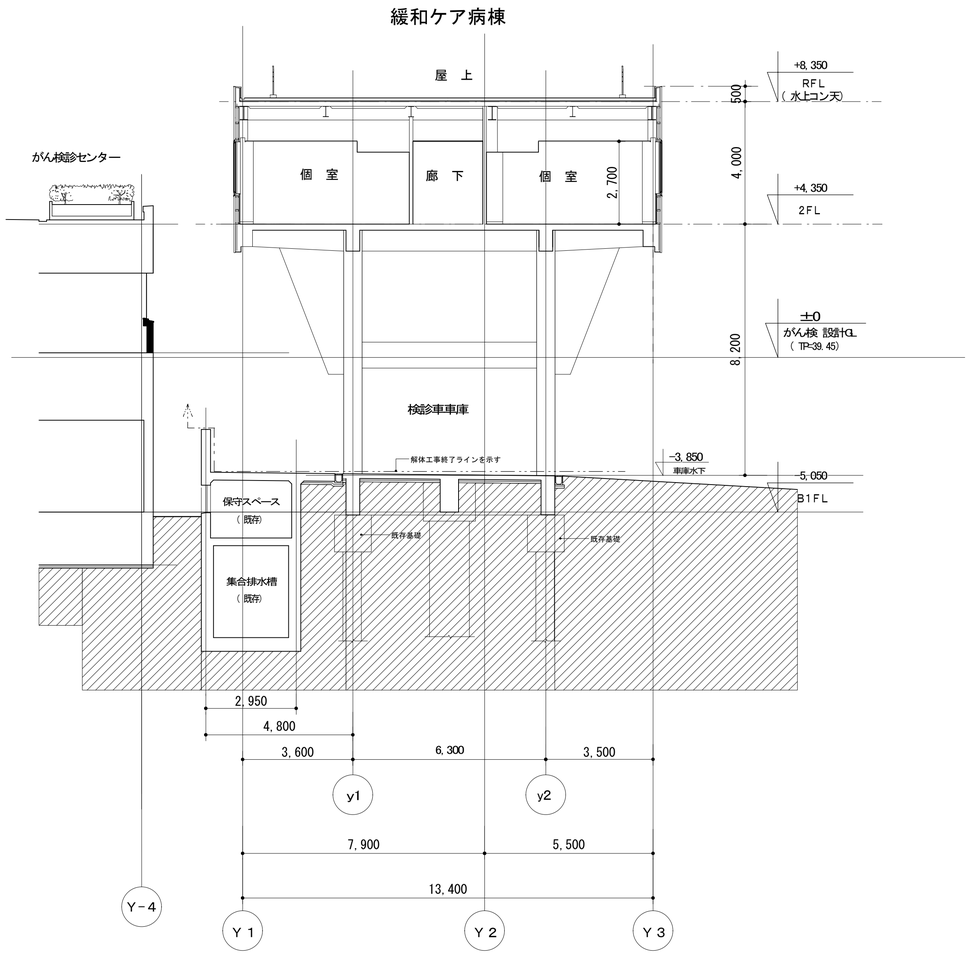

断 面 図 － 1

S 1：100

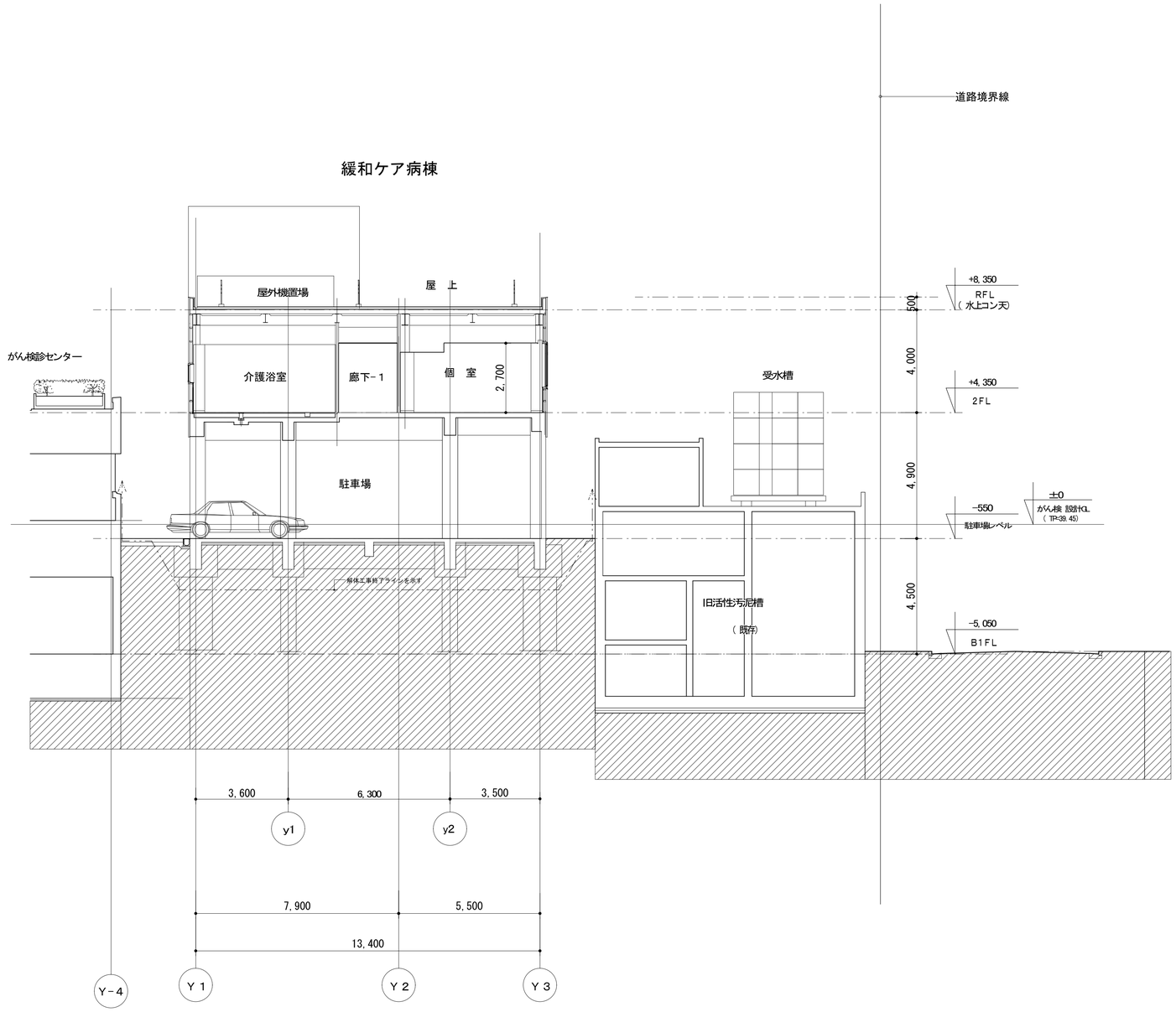

断 面 図 － 3

S 1：100

図面番号 A5-09	株式会社 協和コンサルタンツ一級建築士事務所 一級建築士事務所東京都登録第13109号 KYOWA ENGINEERING CONSULTANTS CO.,LTD. CONSULTING ENGINEERS & ARCHITECTS	一級建築士 登録第122018号 嶋谷 廣宣	横浜市医療局病院経営本部 年月日 令和 元 年 月 縮尺 1/100 (A1) 1/200 (A3) 設 計 者 株式会社 協和コンサルタンツ 一級建築士事務所	工 事 名	旧横浜市立市民病院 解体工事
				図面名称	緩和ケア病棟 断面図 1
				施設番号 / 棟番号 / 完成年度 / 図面種類 / 図面枚数	図面番号 A5-09

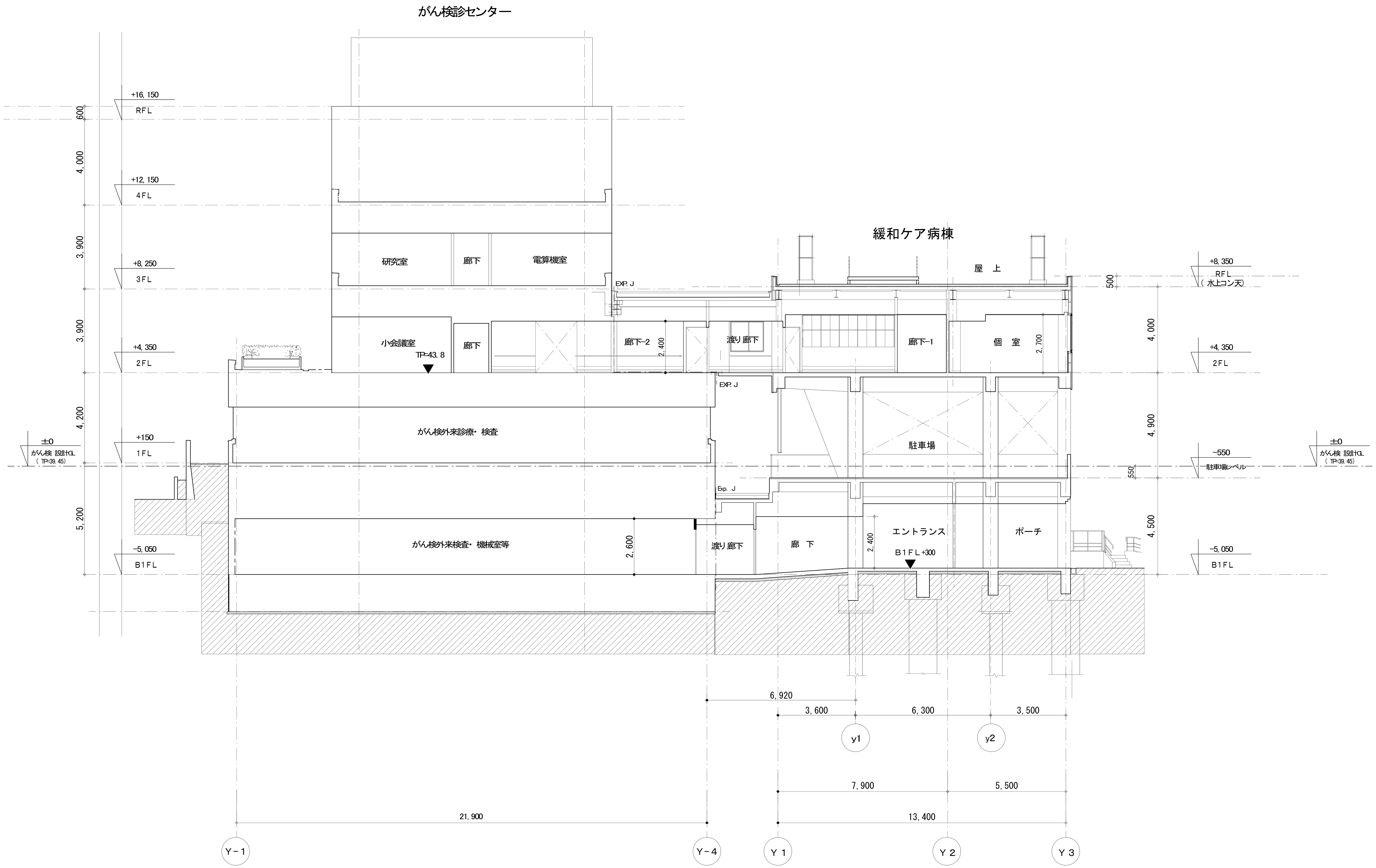

断面図－2

S 1：100

図面番号 A5-10	株式会社 協和コンサルタンツ一級建築士事務所 一級建築士事務所東京都登録第13109号 KYOWA ENGINEERING CONSULTANTS CO.,LTD. CONSULTING ENGINEERS & ARCHITECTS	一級建築士 登録第122018号 嶋谷 廣宣	横浜市医療局病院経営本部
年月日 令和 元 年 月	縮尺 1/100 (A1) 1/200 (A3)	設計者 株式会社 協和コンサルタンツ 一級建築士事務所	
工事名	旧横浜市立市民病院 解体工事		
図面名称	緩和ケア病棟 断面図2		
施設番号	棟番号	完成年度	図面種類 / 図面枚数 / 図面番号 A5-10

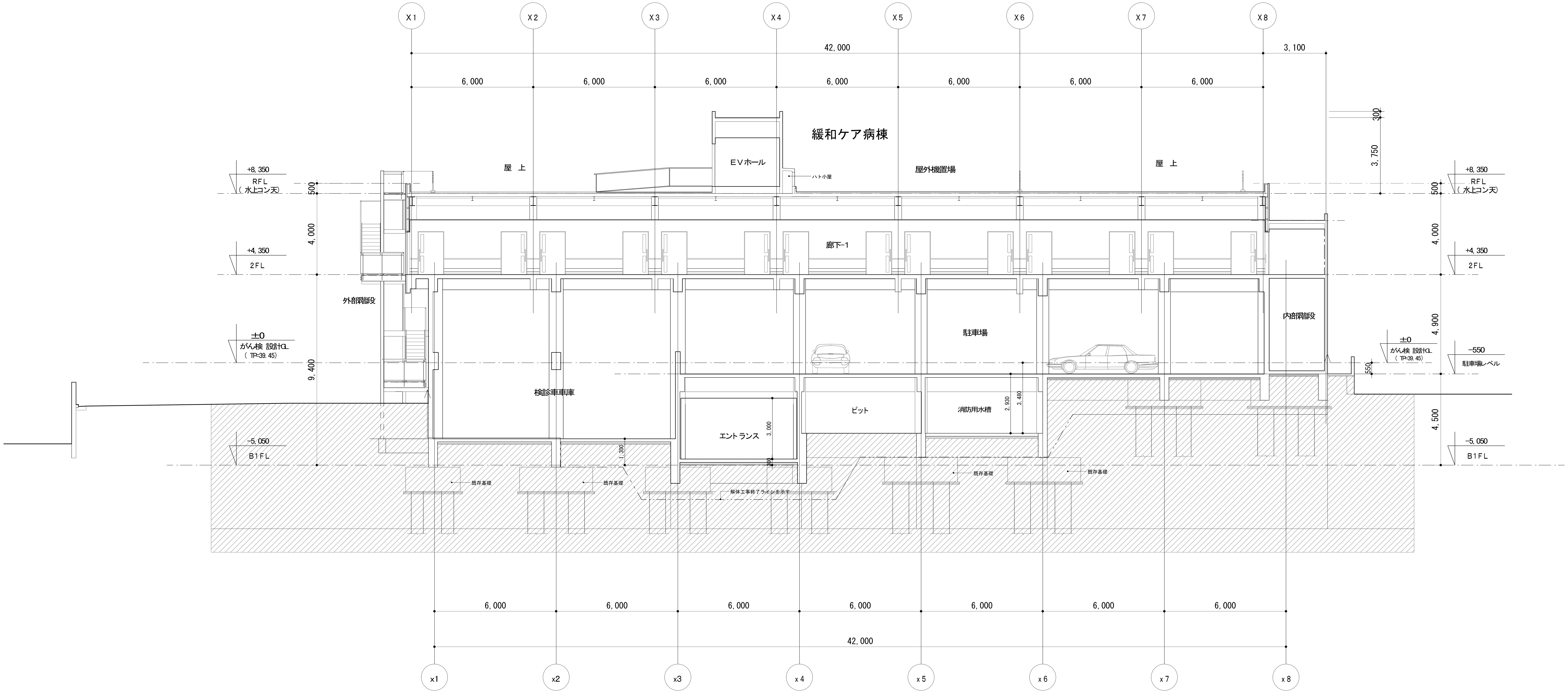

断 面 図 － 4

S 1:100

図面番号					
A5-11	株式会社 協和コンサルタンツ一級建築士事務所 一級建築士事務所東京都登録第13109号 KYOWA ENGINEERING CONSULTANTS CO.,LTD. CONSULTING ENGINEERS & ARCHITECTS	一級建築士 登録第122018号 嶋谷 廣宣	横浜市医療局病院経営本部	工 事 名	旧横浜市立市民病院 解体工事
			年月日 令和 元 年 月 ／ 縮尺 1/100 (A1) 1/200 (A3)	図面名称	緩和ケア病棟 断面図３
			設 計 者 株式会社 協和コンサルタンツ 一級建築士事務所	施 設 番 号 ／ 棟番号 ／ 完成年度 ／ 図面種類 ／ 図面枚数	図面番号 A5-11

矩計図－1 S 1:50 (A / 125)

矩計図－2 S 1:50 (B / 125)

矩計図－3 S 1:50 (C / 125)

矩計図－4 S 1:50 (D / 125)

図面番号	A5-12		
株式会社 協和コンサルタンツ一級建築士事務所	一級建築士 登録第122018号 嶋谷 廣宣	横浜市医療局病院経営本部	工事名 旧横浜市立市民病院 解体工事
一級建築士事務所東京都登録第13109号		年月日 令和 元 年 月 / 縮尺 1/50 (A1) 1/100 (A3)	図面名称 緩和ケア病棟 矩計図
KYOWA ENGINEERING CONSULTANTS CO., LTD.		設計者	施設番号 / 棟番号 / 完成年度 / 図面種類 / 図面枚数 / 図面番号
CONSULTING ENGINEERS & ARCHITECTS		株式会社 協和コンサルタンツ 一級建築士事務所	A5-12

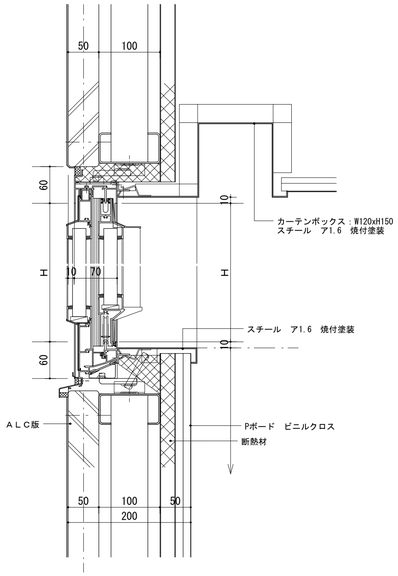

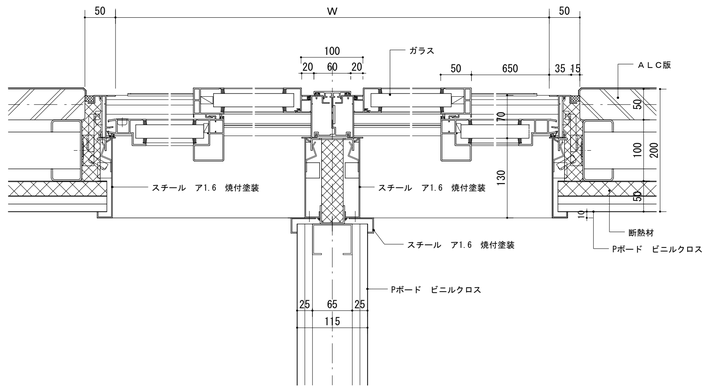

サッシュ回り詳細図

S 1:5

注：ガラスは単板ガラスとする

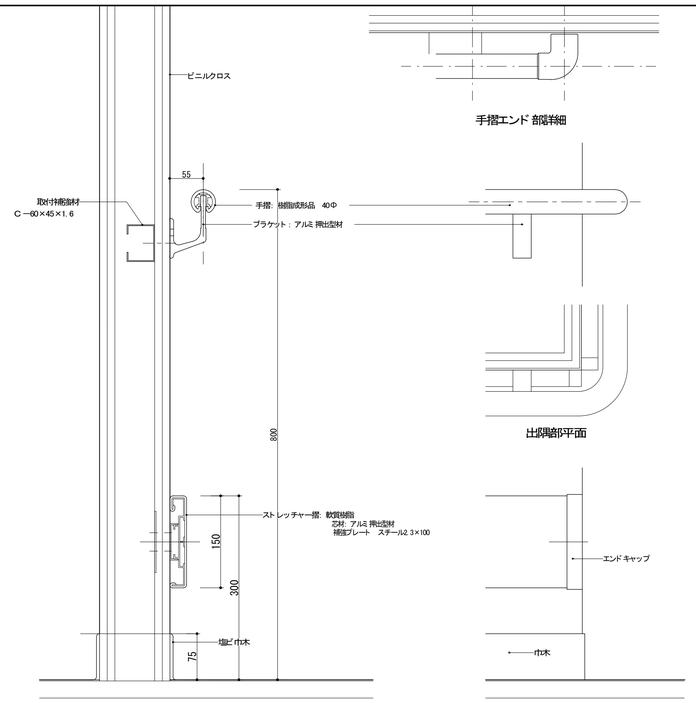

手摺・ストレッチャー摺　詳細図

S 1:5

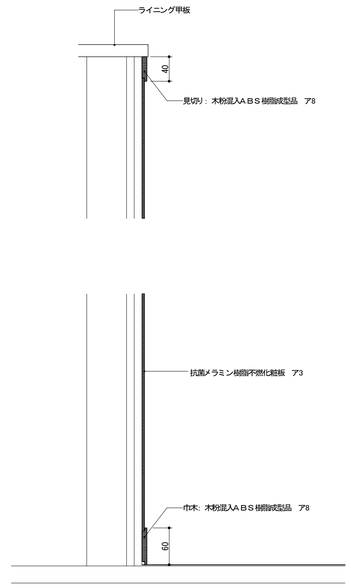

メラミン化粧腰板詳細図

S 1:5

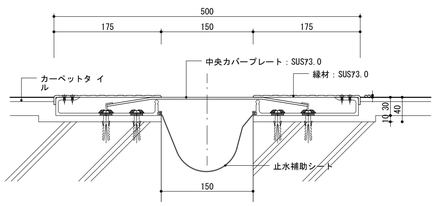

床エクスパンションカバー

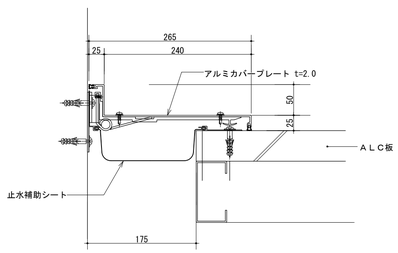

外壁コーナーエクスパンションカバー

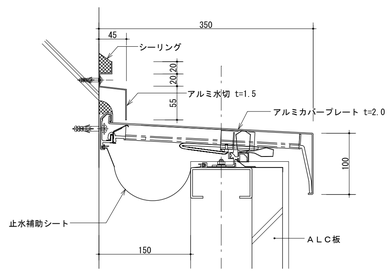

外壁＋屋根エクスパンションカバー

渡り廊下回りエクスパンション詳細図

S　1：5

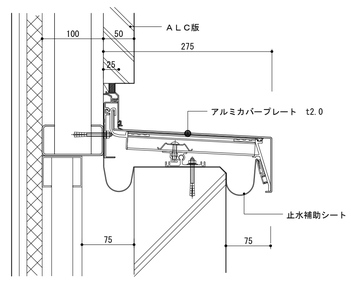

屋根エクスパンションカバー

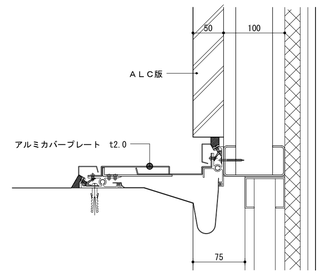

外壁エクスパンションカバー

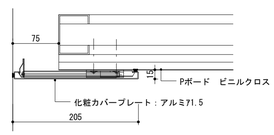

内壁エクスパンションカバー

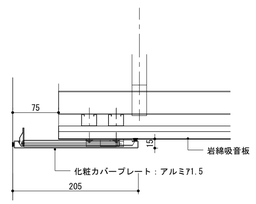

天井エクスパンションカバー

階段室回りエクスパンション詳細図

S　1：5

図面番号 A5-13	株式会社 協和コンサルタンツ一級建築士事務所 一級建築士事務所東京都登録第13109号 KYOWA ENGINEERING CONSULTANTS CO.,LTD. CONSULTING ENGINEERS & ARCHITECTS	一級建築士 登録第122018号 嶋谷 廣宣	横浜市医療局病院経営本部 年月日 令和 元 年 月　縮尺 1/5 (A1) 1/10 (A3) 設計者 株式会社 協和コンサルタンツ 一級建築士事務所	工事名	旧横浜市立市民病院　解体工事
				図面名称	緩和ケア病棟 標準詳細図 1
				施設番号 / 棟番号 / 完成年度 / 図面種類 / 図面枚数	図面番号 A5-13

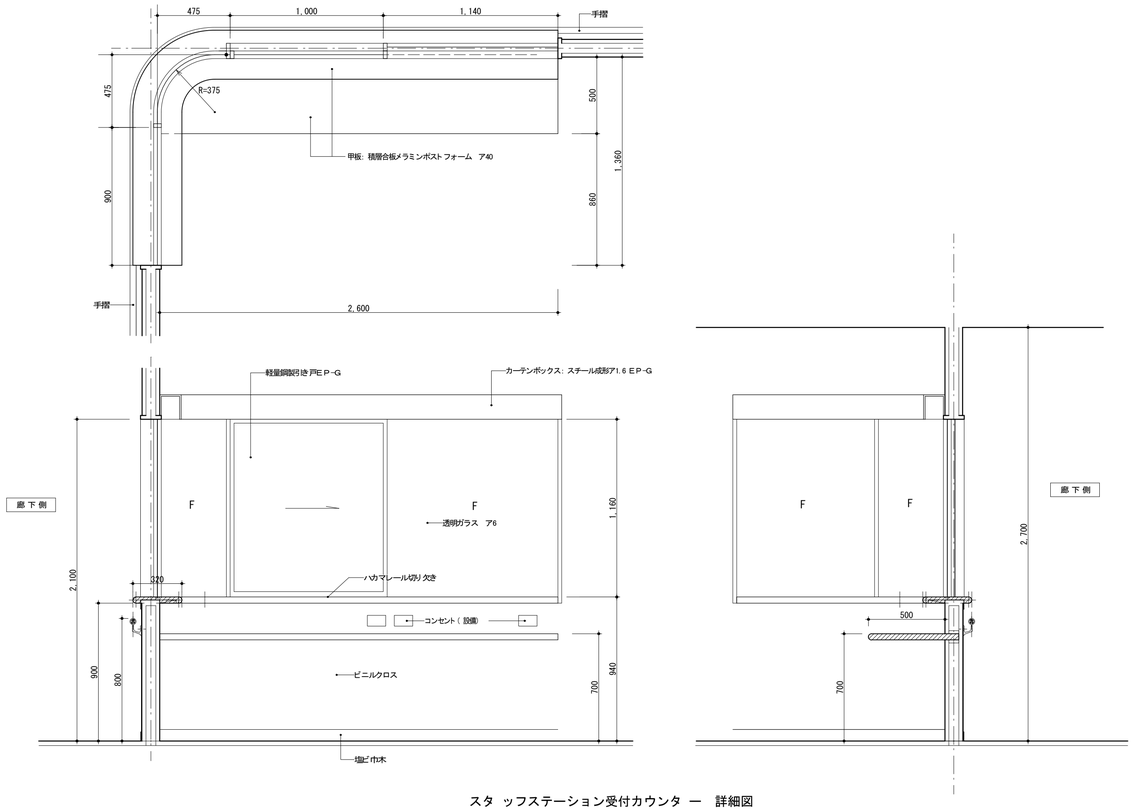

スタ ッフステーション受付カウンタ ー 詳細図

S 1:20

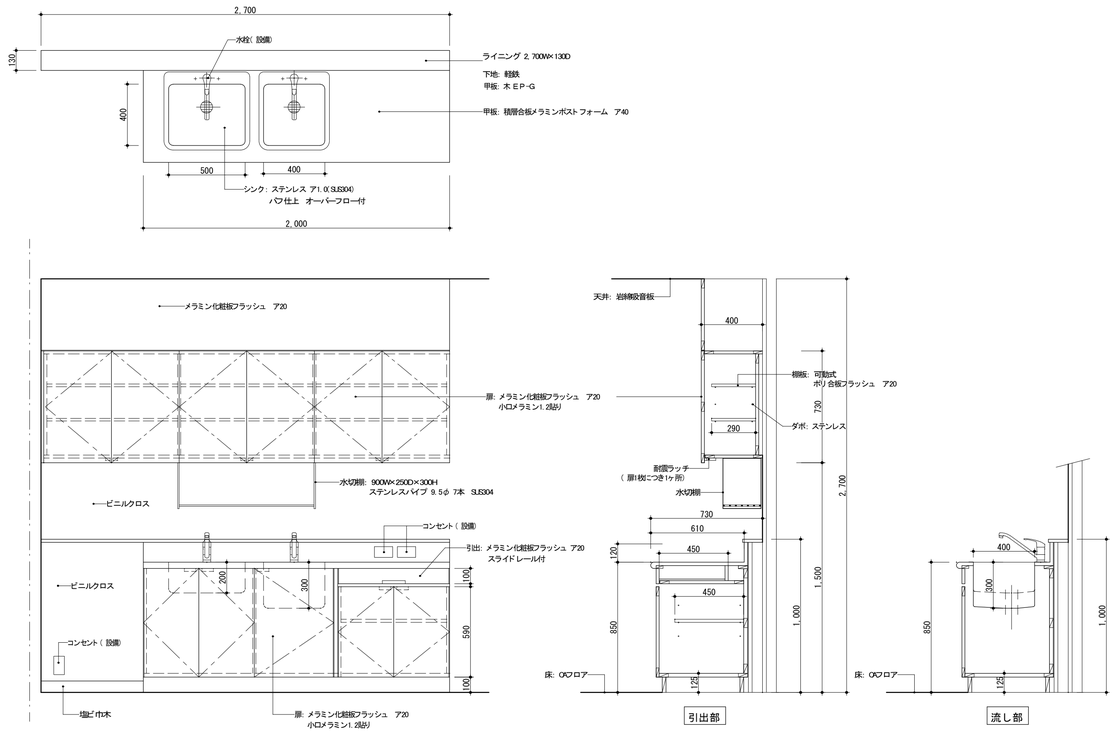

スタ ッフステーション 流し台 詳細図

S 1:20

※本体: 表面 メラミン化粧板
内面 ポリ合板
小口 メラミン1.2品り

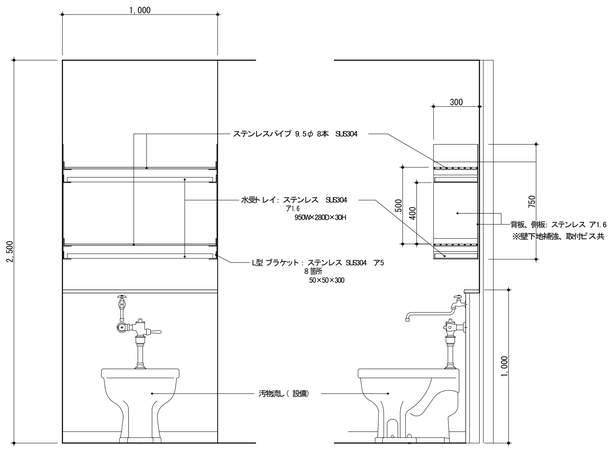

汚物処理室 棚 詳細図

S 1:20

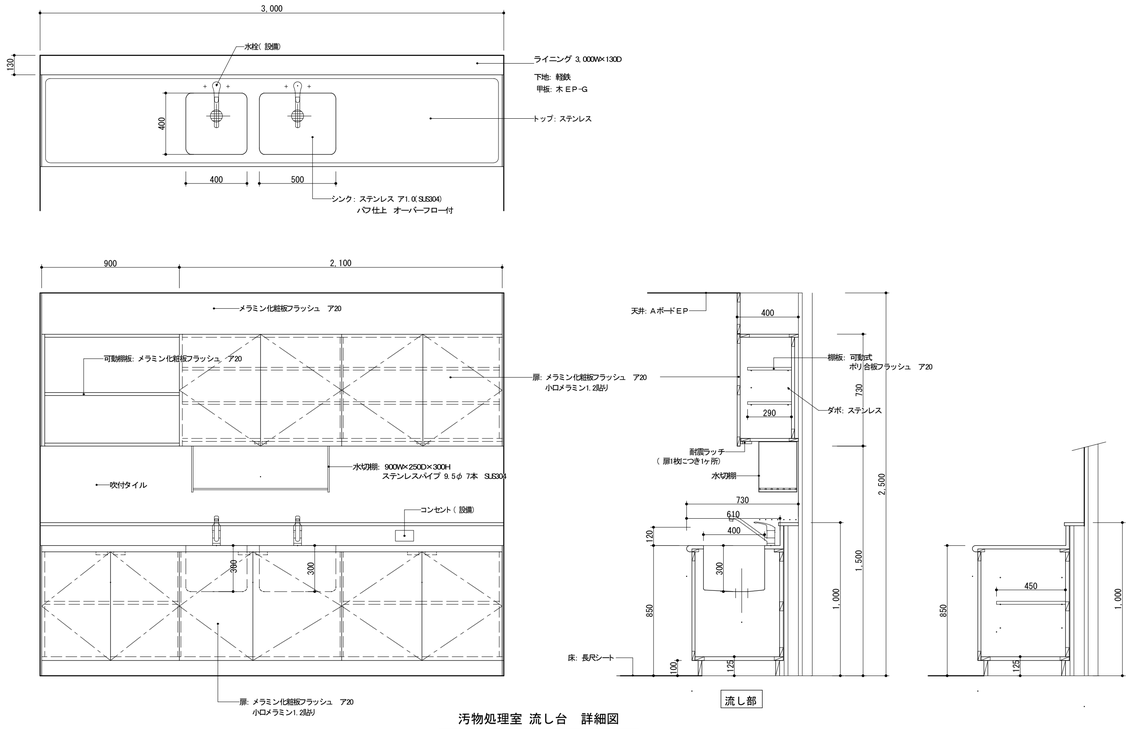

汚物処理室 流し台 詳細図

S 1:20

※本体: 表面 メラミン化粧板
内面 ポリ合板

図 面 番 号	株式会社 協和コンサルタンツ一級建築士事務所	一級建築士 登録第122018号 嶋谷 廣宣	横浜市医療局病院経営本部	工 事 名	旧横浜市立市民病院 解体工事
A5-14	一級建築士事務所東京都登録第13109号		年月日 令和 元 年 月 縮尺 1/20（A1） 1/40（A3）	図面名称	緩和ケア病棟 標準詳細図２
	KYOWA ENGINEERING CONSULTANTS CO.,LTD.		設 計 者	施設番号 / 棟番号 / 完成年度 / 図面種類 / 図面枚数 / 図面番号	
	CONSULTING ENGINEERS & ARCHITECTS		株式会社 協和コンサルタンツ 一級建築士事務所		A5-14

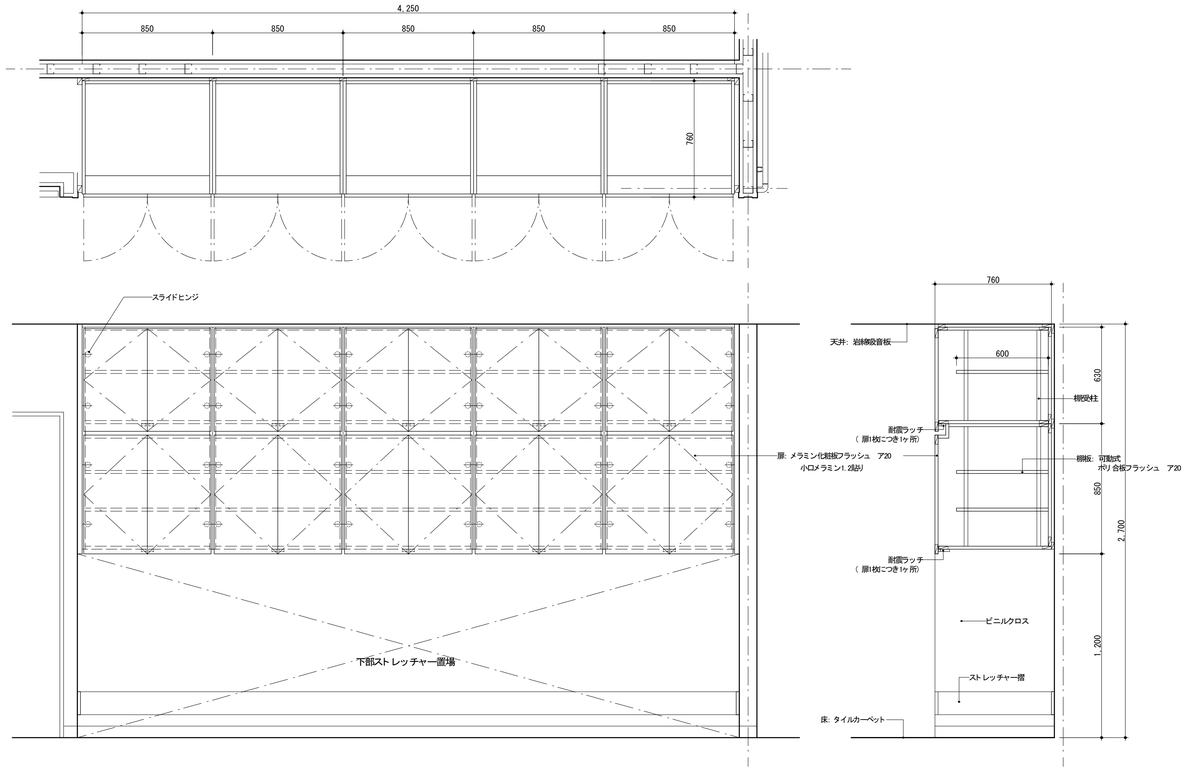

収納棚ー１　詳細図

S 1:20

※本体: 表面 メラミン化粧板
内面 ポリ合板
小口 メラミン1.2品り

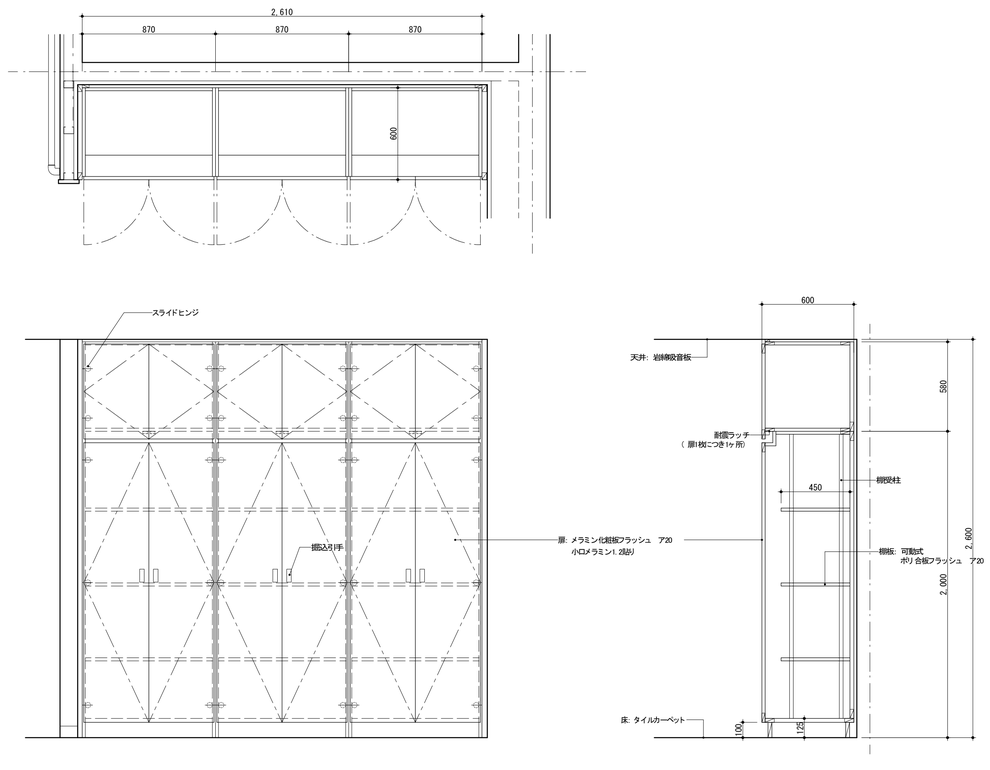

収納棚ー２　詳細図

S 1:20

※本体: 表面 メラミン化粧板
内面 ポリ合板
小口 メラミン1.2品り

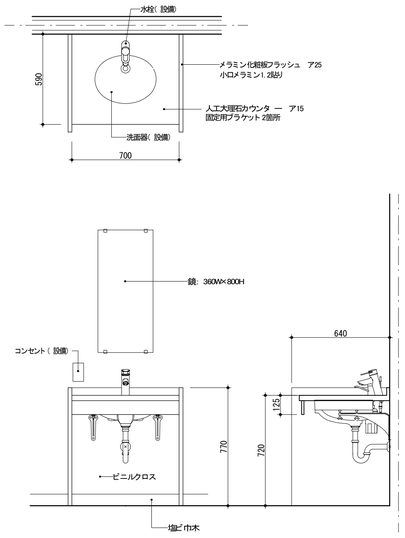

家族室　洗面カウンター　詳細図

S 1:20

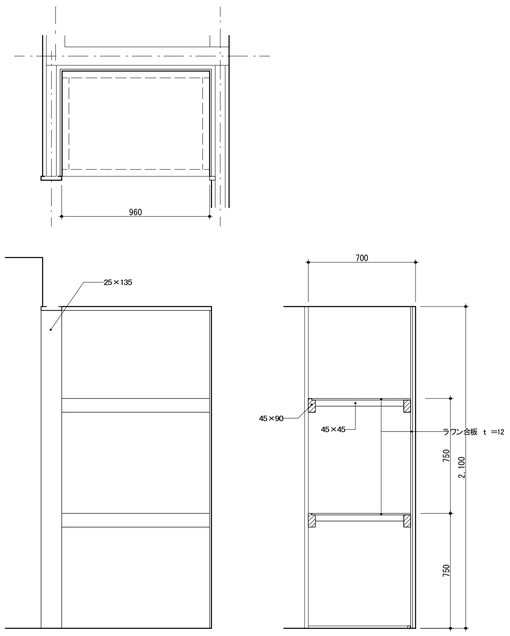

家族室　棚　詳細図

S 1:20

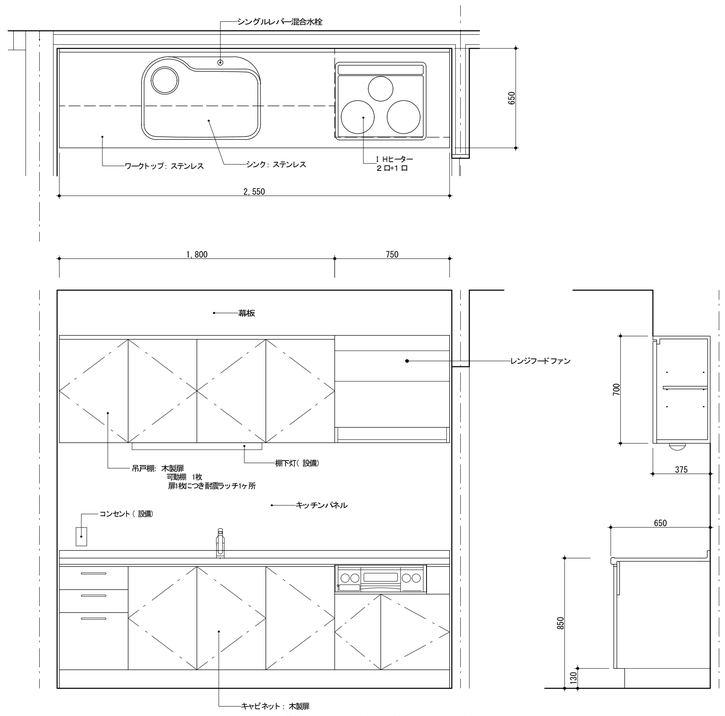

家族用キッチン　流し台　詳細図

S 1:20

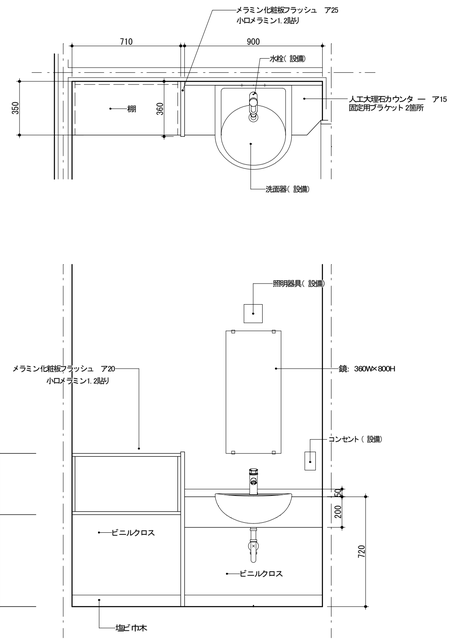

脱衣室　洗面カウンター　詳細図

S 1:20

図面番号 A5-15	株式会社 協和コンサルタンツ一級建築士事務所 一級建築士事務所東京都登録第13109号 KYOWA ENGINEERING CONSULTANTS CO.,LTD. CONSULTING ENGINEERS & ARCHITECTS	一級建築士 登録第122018号 嶋谷 廣宣	横浜市医療局病院経営本部			工事名	旧横浜市立市民病院　解体工事			
			年月日 令和 元 年 月	縮尺	1/20 (A1) 1/40 (A3)	図面名称	緩和ケア病棟 標準詳細図３			
			設計者			施設番号	棟番号	完成年度	図面種類	図面枚数	図面番号
			株式会社 協和コンサルタンツ 一級建築士事務所								A5-15

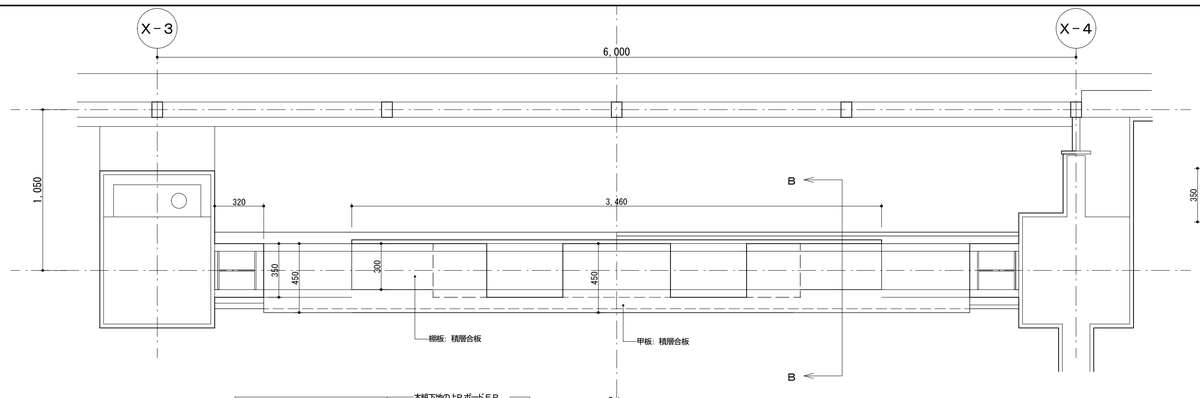

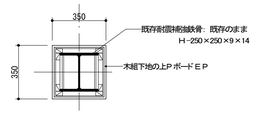

A－A　断面図

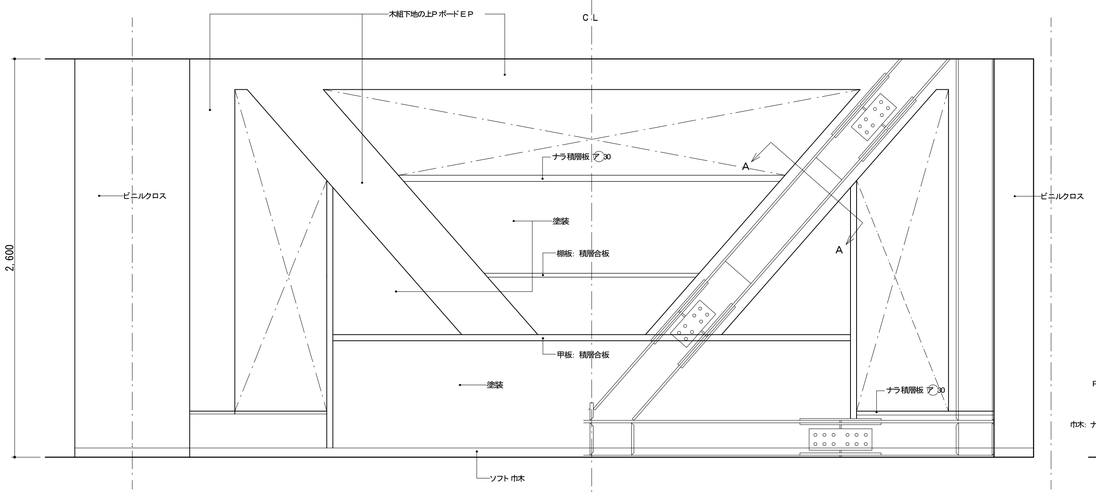

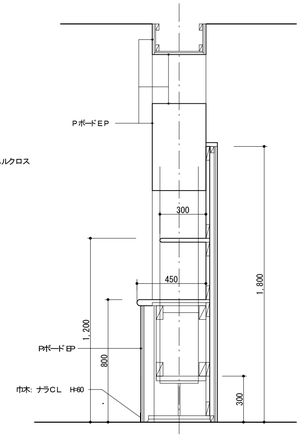

B－B　断面図

多目的ラウンジ　飾り棚、耐震補強鉄骨カバー　詳細図

S 1:20

※家族室の耐震補強鉄骨カバーもこれに準ずる。
ただし、飾り棚はないものとする。

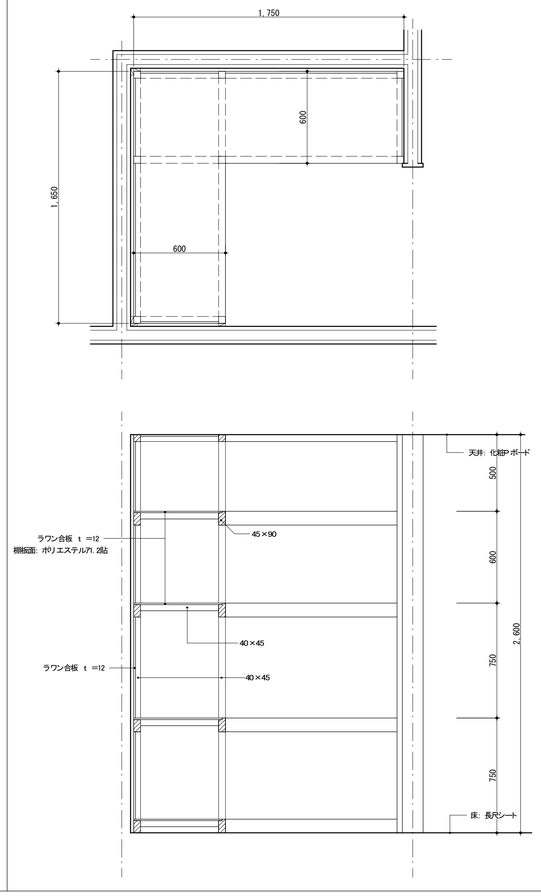

リネン棚　詳細図

S 1:20

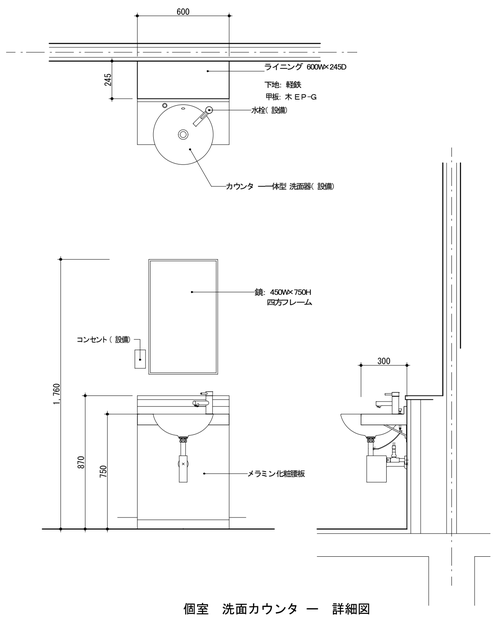

個室　洗面カウンタ ー　詳細図

S 1:20

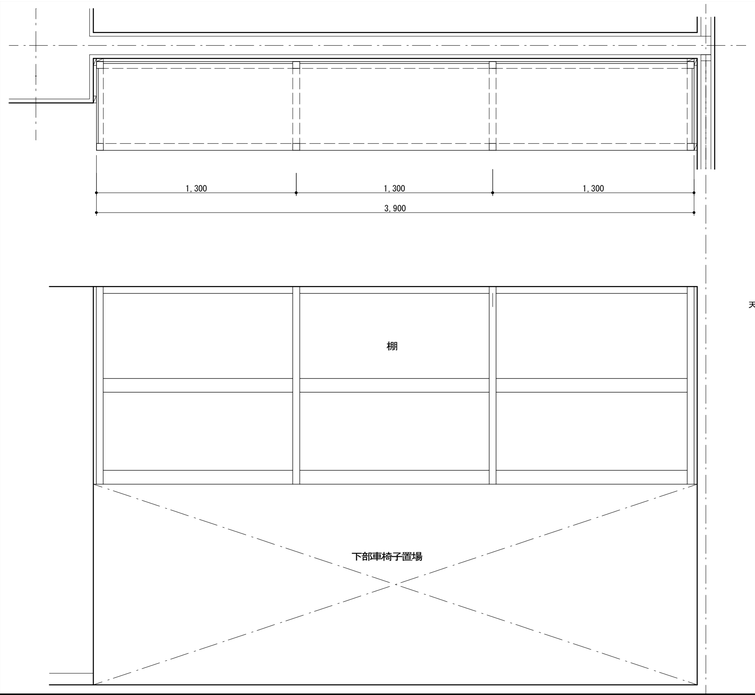

器材庫棚　詳細図

S 1:20

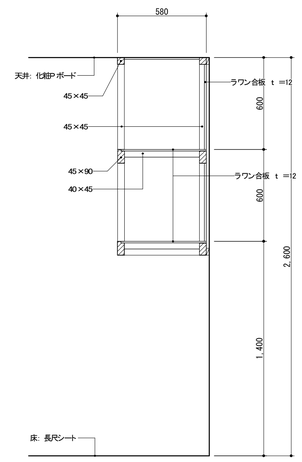

図面番号							
A5-16	株式会社 協和コンサルタンツ一級建築士事務所 一級建築士事務所東京都登録第13109号 KYOWA ENGINEERING CONSULTANTS CO.,LTD. CONSULTING ENGINEERS & ARCHITECTS	一級建築士 登録第122018号 鳴谷 廣宣	横浜市医療局病院経営本部	工 事 名	旧横浜市立市民病院　解体工事		
			年月日 令和 元 年 月　縮尺 1/20 (A1) 1/40 (A3)	図面名称	緩和ケア病棟 標準詳細図３		
			設　計　者	施 設 番 号	棟番号	完成年度	図面種類	図面枚数	図面番号
			株式会社 協和コンサルタンツ 一級建築士事務所						A5-16

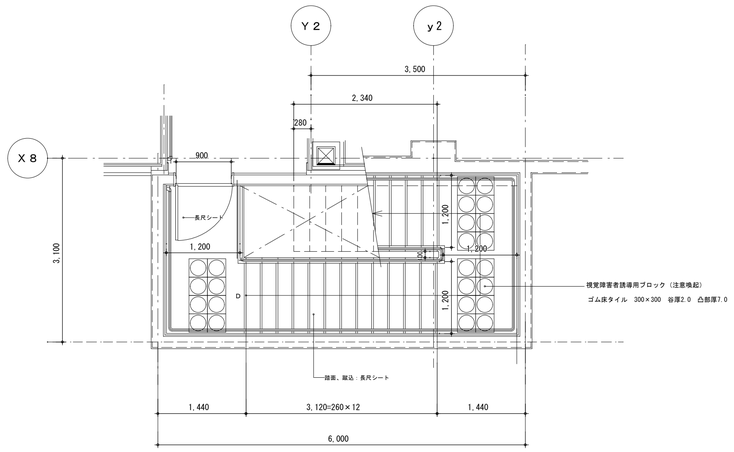

内部階段　２階平面詳細図

S 1:50

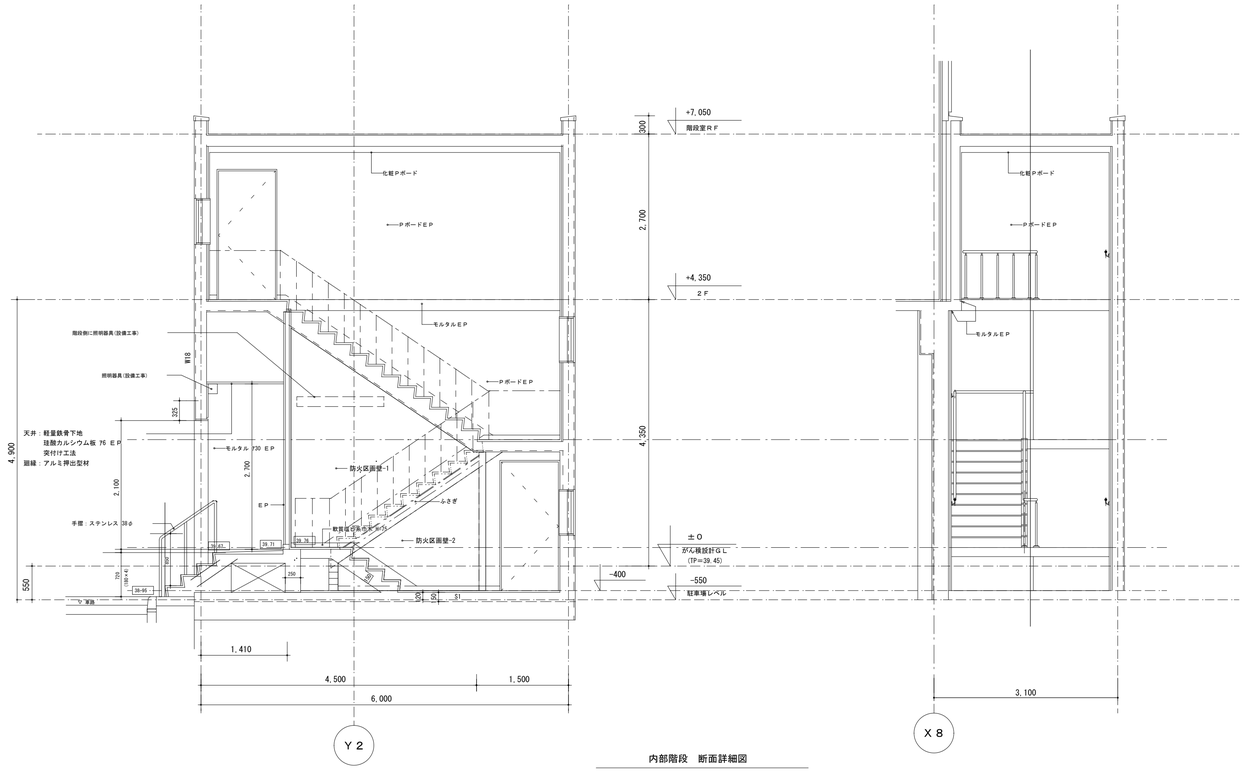

内部階段　断面詳細図

S 1:50

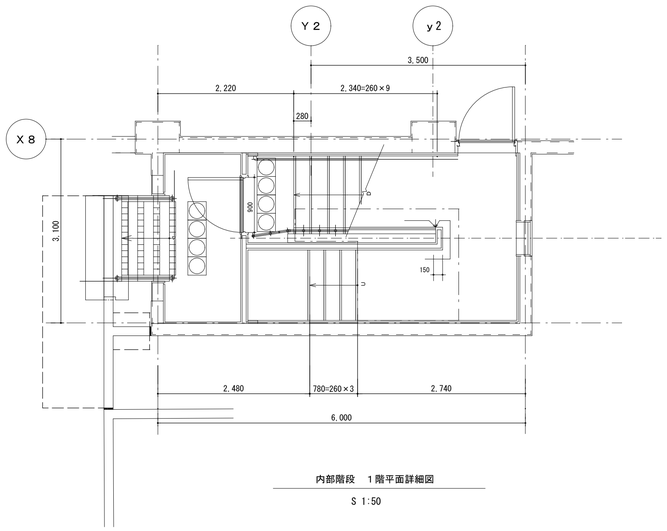

内部階段　１階平面詳細図

S 1:50

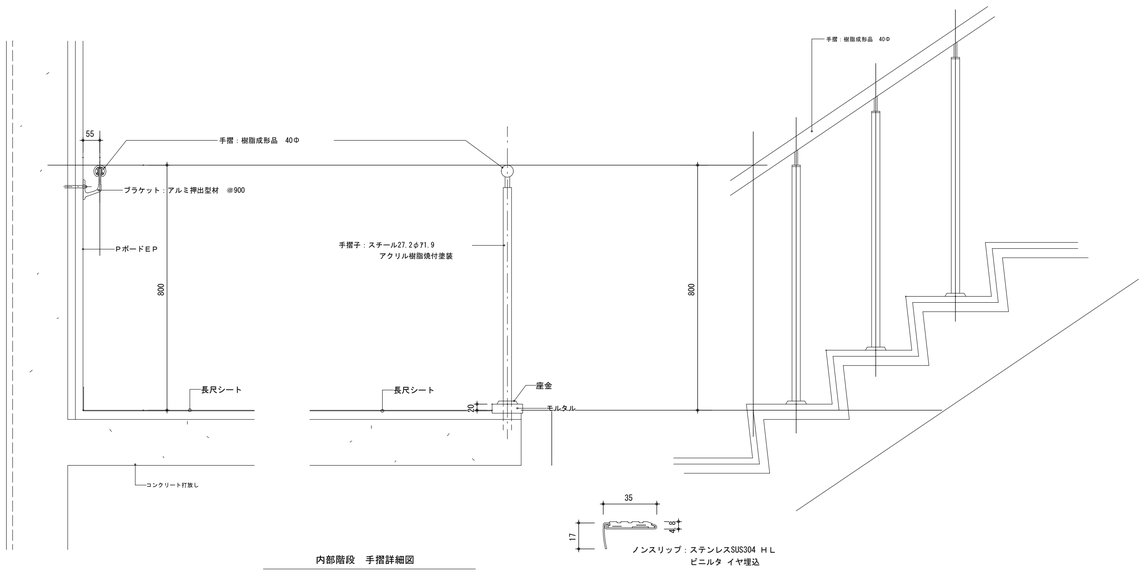

内部階段　手摺詳細図

S 1:10

図面番号		株式会社 協和コンサルタンツ一級建築士事務所	一級建築士 登録第122018号 嶋谷 廣宣	横浜市医療局病院経営本部	工事名	旧横浜市立市民病院　解体工事
A5-17		一級建築士事務所東京都登録第13109号		年月日 令和 元 年 月 縮尺 1/50・1/10(A1) 1/100・1/20(A3)	図面名称	緩和ケア病棟 内部階段詳細図
		KYOWA ENGINEERING CONSULTANTS CO.,LTD.		設計者	施設番号 / 棟番号 / 完成年度 / 図面種類 / 図面枚数	図面番号
		CONSULTING ENGINEERS & ARCHITECTS		株式会社 協和コンサルタンツ 一級建築士事務所		A5-17

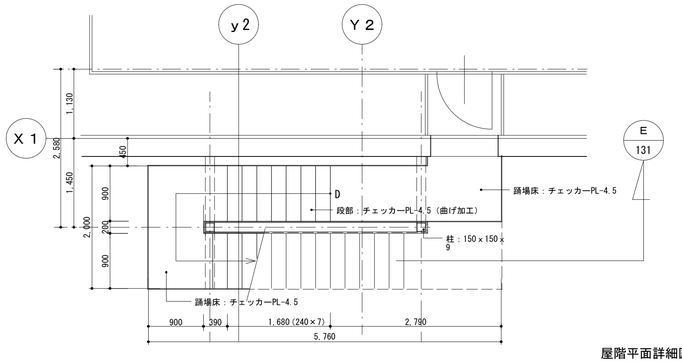

屋階平面詳細図
S 1:50

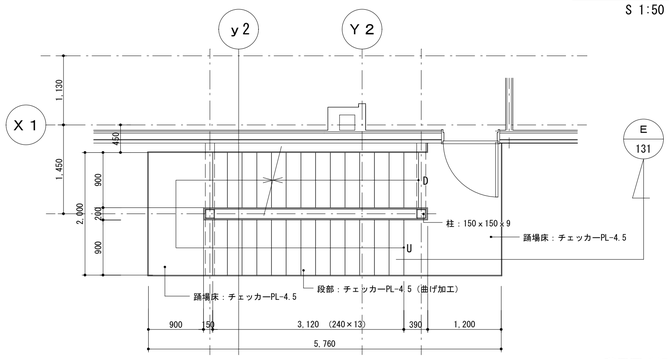

２階平面詳細図
S 1:50

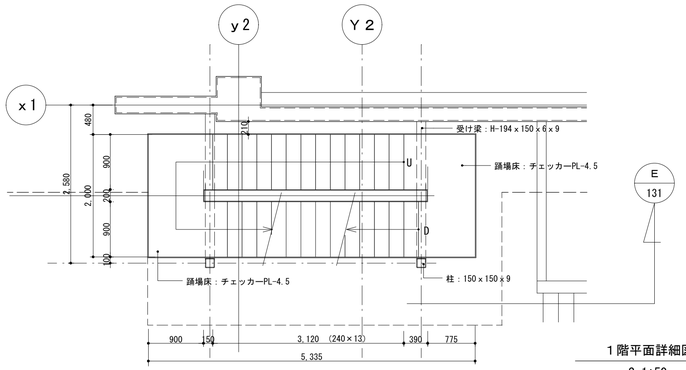

１階平面詳細図
S 1:50

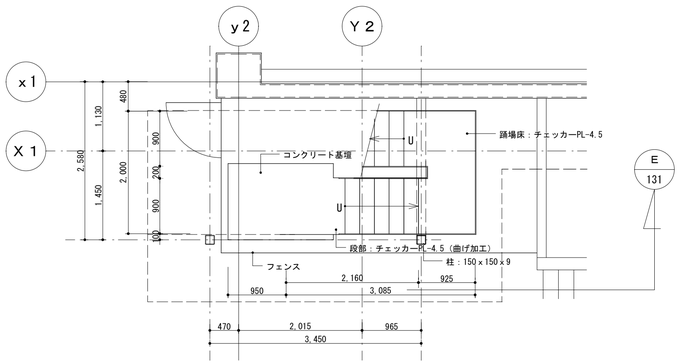

地下１階平面詳細図
S 1:50

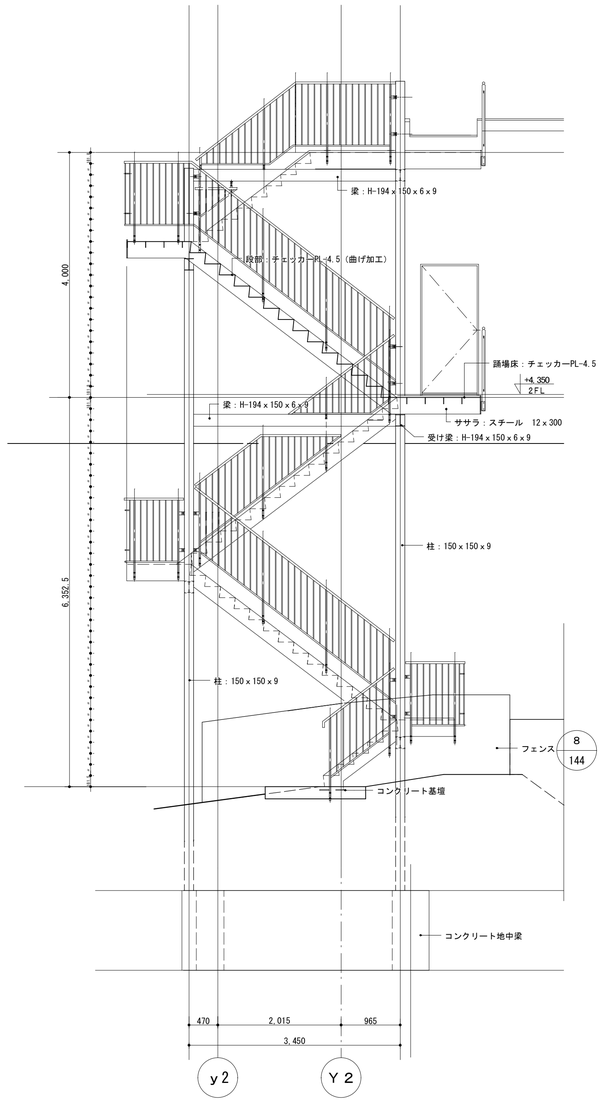

断面詳細図
S 1:50

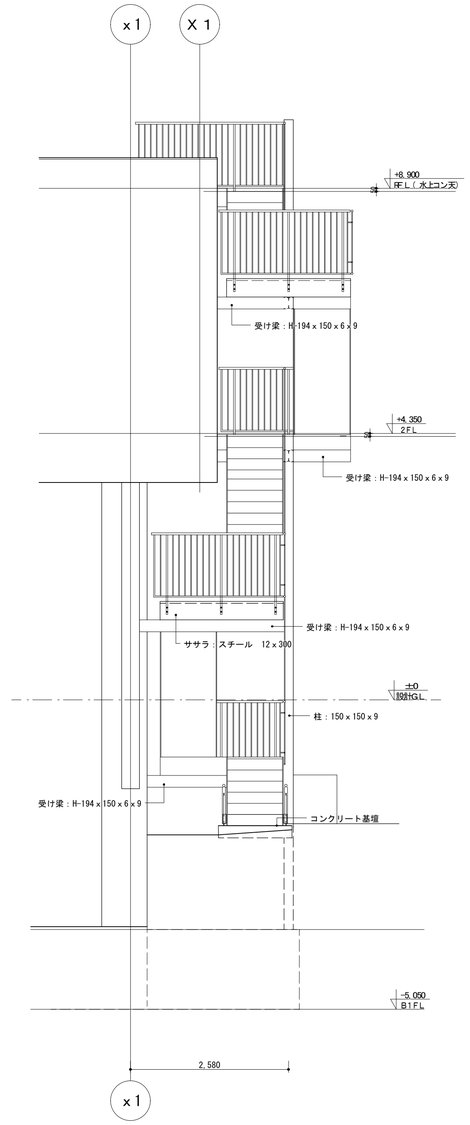

立　面　図
S 1:50

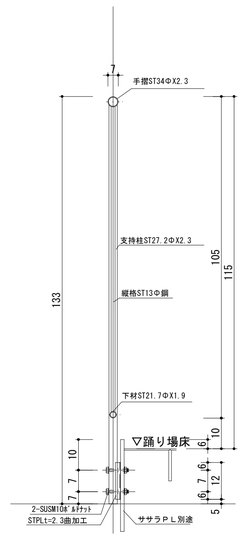

階段詳細図
S 1:10

注：鉄骨、その他の鉄部は全て溶融亜鉛めっきとする

図面番号								
A5-18	株式会社 協和コンサルタンツ一級建築士事務所 一級建築士事務所東京都登録第13109号 KYOWA ENGINEERING CONSULTANTS CO.,LTD. CONSULTING ENGINEERS & ARCHITECTS	一級建築士 登録第122018号 嶋谷 廣宣	横浜市医療局病院経営本部	工事名	旧横浜市立市民病院　解体工事			
			年月日 令和 元 年 月 縮尺 1/50・10(A1) 1/100・20(A3)	図面名称	緩和ケア病棟 外部階段詳細図			
			設計者	施設番号	棟番号	完成年度	図面種類	図面枚数	図面番号
			株式会社 協和コンサルタンツ 一級建築士事務所						A5-18

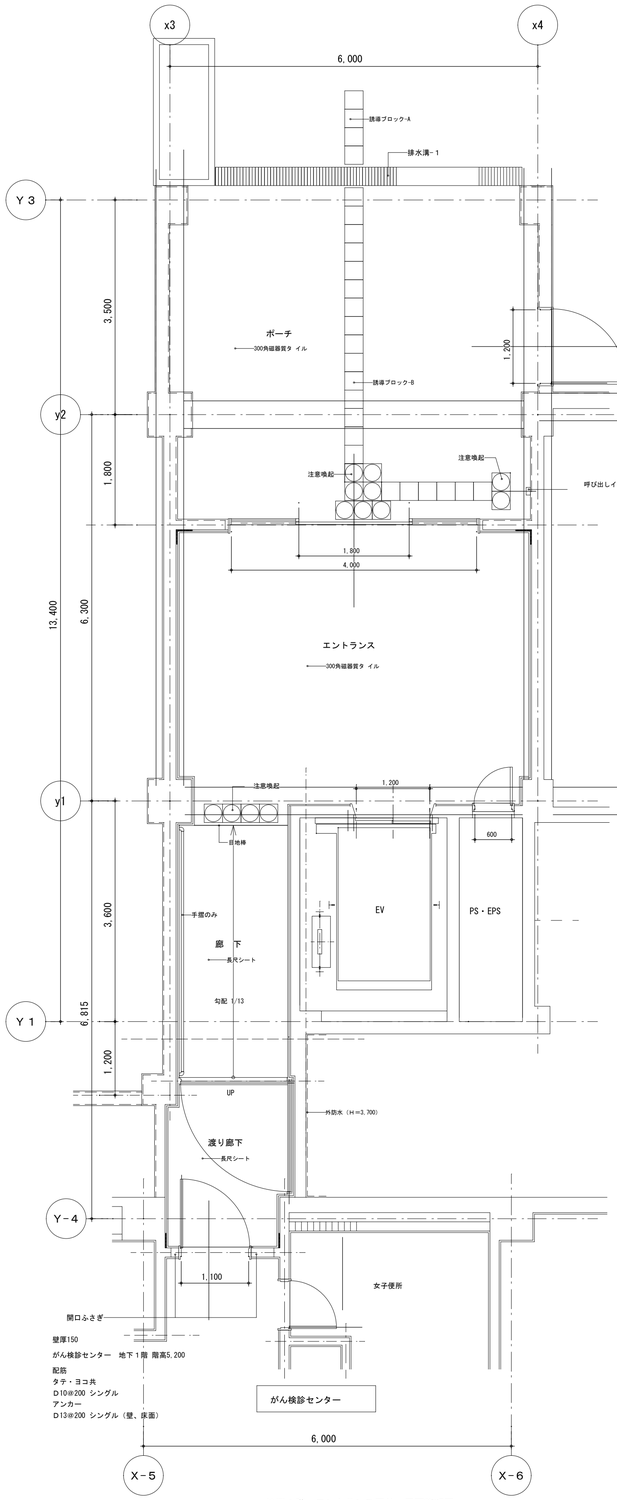

地下1階　エントランス回り　平面詳細図

S 1:50

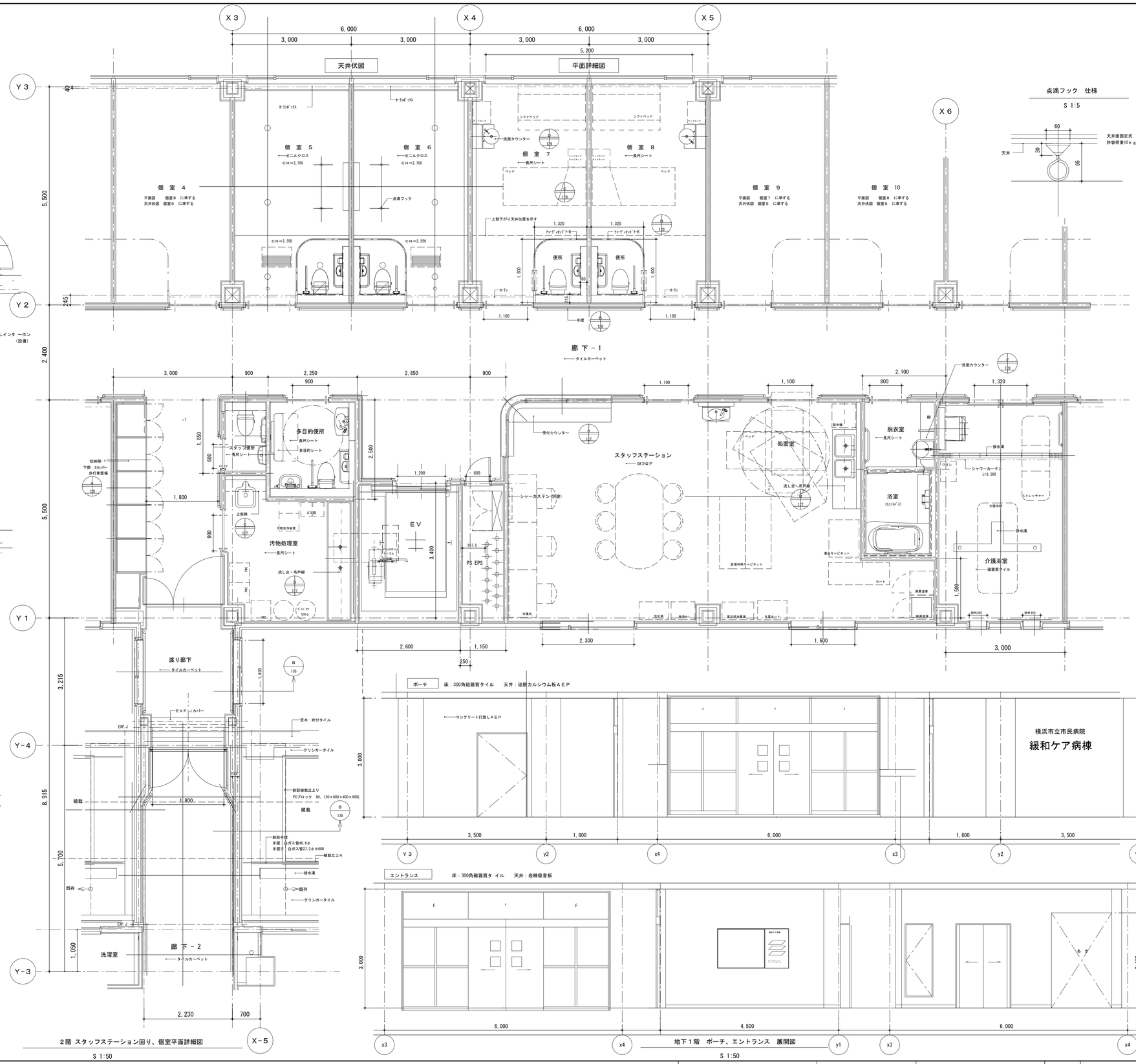

2階 スタッフステーション回り、個室平面詳細図

S 1:50

点滴フック　仕様

S 1:5

地下1階　ポーチ、エントランス　展開図

S 1:50

図面番号			
A5-19	株式会社 協和コンサルタンツ一級建築士事務所 一級建築士事務所東京都登録第13109号 KYOWA ENGINEERING CONSULTANTS CO.,LTD. CONSULTING ENGINEERS & ARCHITECTS	一級建築士 登録第122018号 嶋谷 廣宣	横浜市医療局病院経営本部

工事名	旧横浜市立市民病院　解体工事
図面名称	緩和ケア病棟 平面詳細図・展開図 1 （地下1階ｴﾝﾄﾗﾝｽ廻り・2階ｽﾀｯﾌｽﾃｰｼｮﾝ廻り-1）
年月日	令和 元 年 月
縮尺	1/50 (A1) 1/100 (A3)
設計者	株式会社 協和コンサルタンツ 一級建築士事務所
施設番号 / 棟番号 / 完成年度 / 図面種類 / 図面枚数	
図面番号	A5-19

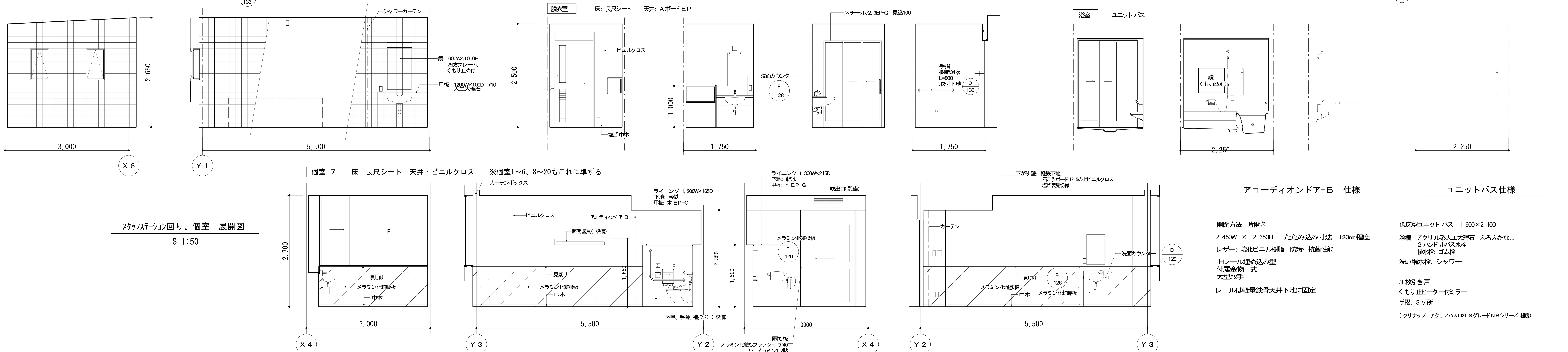

スタッフステーション回り、個室　展開図

S 1:50

アコーディオンドア-B　仕様

開閉方法: 片開き

2,450W × 2,350H　たたみ込み寸法　120mm程度

レザー: 塩化ビニル樹脂　防汚・抗菌性能

上レール埋め込み型
付属金物一式
大型取手

レールは軽量鉄骨天井下地に固定

ユニットバス仕様

低床型ユニットバス　1,600×2,100

浴槽: アクリル系人工大理石　ふろふたなし
２ハンドルバス水栓
排水栓: ゴム栓

洗い場水栓、シャワー

３枚引き戸

くもり止ヒーター付ミラー

手摺: ３ヶ所

（クリナップ　アクリアバス1621 ＳグレードＮＢシリーズ 程度）

図面番号 A5-20	株式会社 協和コンサルタンツ一級建築士事務所 一級建築士事務所東京都登録第13109号 KYOWA ENGINEERING CONSULTANTS CO.,LTD. CONSULTING ENGINEERS & ARCHITECTS	一級建築士 登録第122018号 嶋谷 廣宣	横浜市医療局病院経営本部 年月日 令和 元 年 月　縮尺 1/50 (A1) 1/100 (A3) 設計者 株式会社 協和コンサルタンツ 一級建築士事務所	工事名: 旧横浜市立市民病院　解体工事 図面名称: 緩和ケア病棟 平面詳細図・展開図２ （地下1階エントランス廻り・2階スタッフステーション廻り-2） 施設番号 / 棟番号 / 完成年度 / 図面種類 / 図面枚数 / 図面番号: A5-20

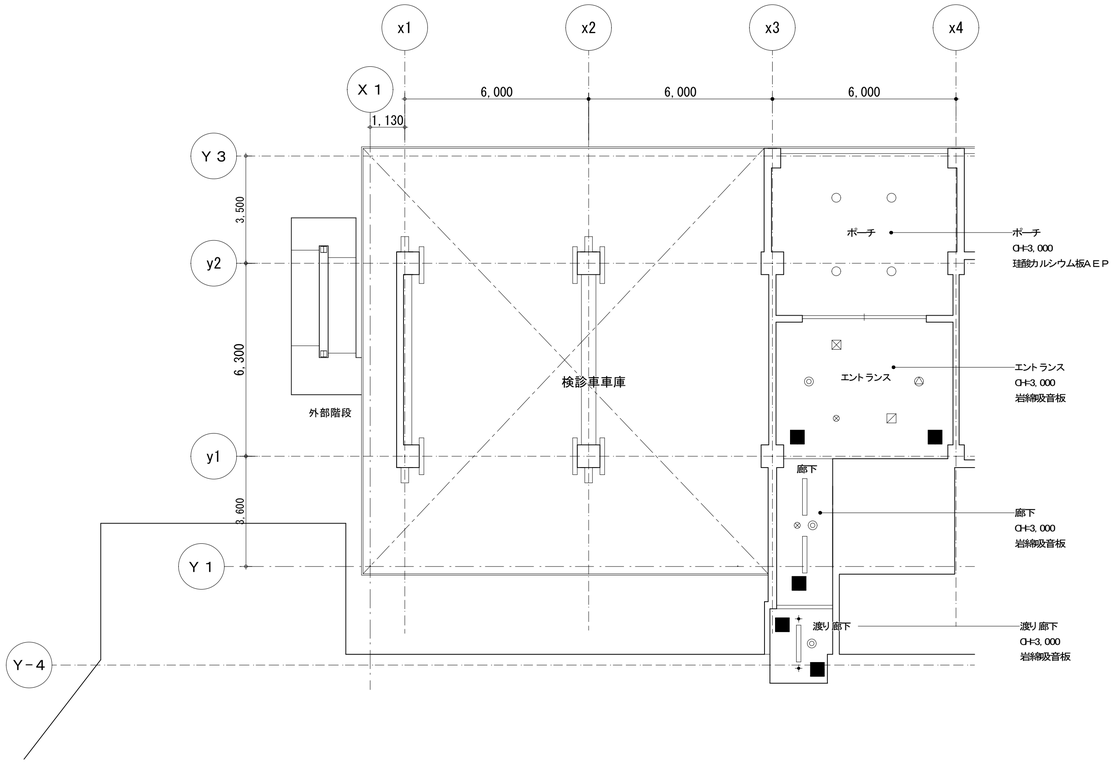

地下１階天井伏図

Ｓ 1:100

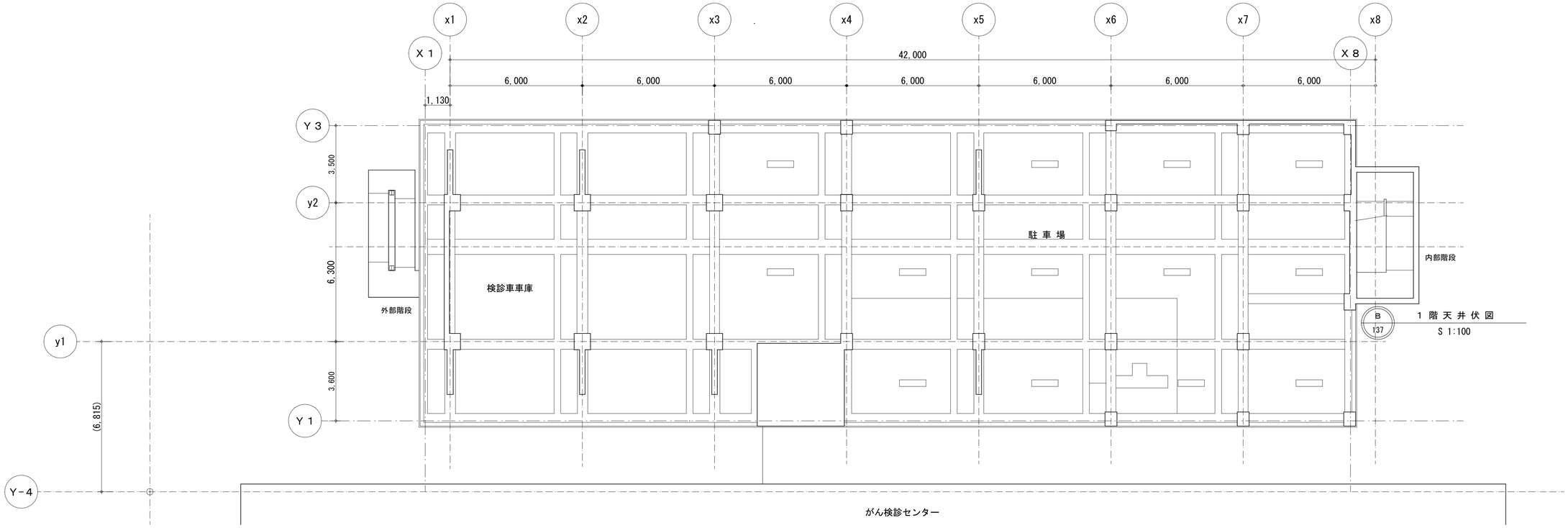

１ 階 天 井 伏 図

Ｓ 1:100

図面番号		株式会社 協和コンサルタンツ一級建築士事務所	一級建築士 登録第122018号 嶋谷 廣宣	横浜市医療局病院経営本部	工事名	旧横浜市立市民病院　解体工事
A5-21		一級建築士事務所東京都登録第13109号 KYOWA ENGINEERING CONSULTANTS CO.,LTD. CONSULTING ENGINEERS & ARCHITECTS		年月日 令和 元 年 月 縮尺 1/100 (A1) 1/200 (A3)	図面名称	緩和ケア病棟 天井伏図１(地下1階)
				設計者 株式会社 協和コンサルタンツ 一級建築士事務所	施設番号 / 棟番号 / 完成年度 / 図面種類 / 図面枚数	図面番号 A5-21

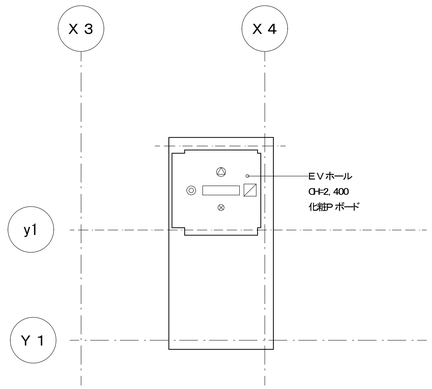

屋 階 天 井 伏 図

S 1:100

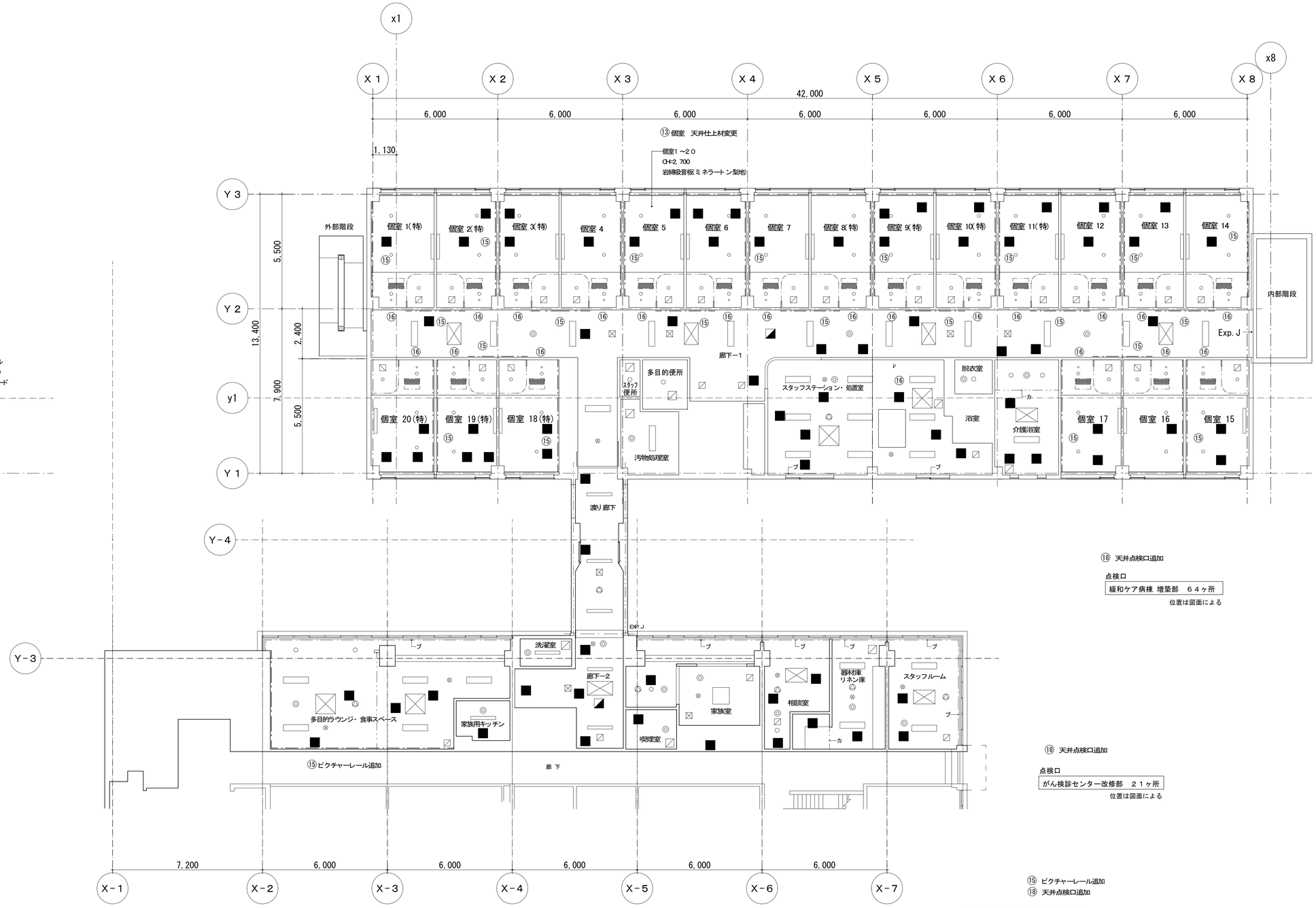

２ 階 天 井 伏 図

S 1:100

図面番号		株式会社 協和コンサルタンツ一級建築士事務所	一級建築士 登録第122018号 嶋谷 廣宣	横浜市医療局病院経営本部	工事名	旧横浜市立市民病院 解体工事
A5-22		一級建築士事務所東京都登録第13109号 KYOWA ENGINEERING CONSULTANTS CO.,LTD. CONSULTING ENGINEERS & ARCHITECTS		年月日 令和 元 年 月 縮尺 1/100 (A1) 1/200 (A3)	図面名称	緩和ケア病棟 天井伏図２(2階・屋階)
				設計者 株式会社 協和コンサルタンツ 一級建築士事務所	施設番号 / 棟番号 / 完成年度 / 図面種類 / 図面枚数	図面番号 A5-22

建具標準仕様表

形　　状：両面フラッシュ（点検扉は片面フラッシュ）

B 139 建具表

SD 鋼製扉　LSD 軽量鋼製扉　SSD ステンレス製扉　WD 木製扉　AW アルミ製窓　AG アルミ製ガラリ　F フスマ　S 障子

r ガラリ付扉　g 小窓付扉　F 常時開煙感知器連動特定防火設備

アルミ製建具

枠　見　込：７０
仕上・材料：アルミ押し型材　電解着色

障子　仕上・材料：アルミ押し型材　電解着色
ガラス溝幅　28m/m以上（複層ガラス用）

付属金物　締りハンドル：アルキャスト製
戸当り・あおり止：引戸には戸当たり、戸当たりゴムを設ける
開き・回転戸にはあおり止を設ける

その他　同仕上材による踏板、額縁を取り付ける
外部付は水切、結露受け材付ける他、水抜き機構を設ける
開放制限機構付き
防虫網戸を設ける
外部用固定ガラリは水返し有、ダクト接続用アングルを設ける　開口率３５％
気密性能、水密性能は特記仕様書参照

鋼製建具

扉　見　込：４０、（遮音仕様は５０以上）
形　　状：両面フラッシュ（点検扉は片面フラッシュ）
仕上・材料：鏡板　鋼板　ア１．６　ＥＰ－Ｇ
力骨　鋼板　ア２．３
充填材　遮音仕様はロックウール充填
化粧縁　ステンレス71.5 HL（外部付の縁、遮音扉の剣先部）
ガラリ形式：Ｉ型（開口率 35％）

枠　見込・形状　三方枠　両額縁、抱枠（点検扉は四方枠　片額縁、片付枠）
仕上・材料：鋼板　ア２．３　ＥＰ－Ｇ
戸当りゴム２個取付　72.0 10φ

沓　摺　使用箇所　：開き戸の全て
仕上・材料：ステンレス　ア２．０　ＨＬ

付属金物　ヒ　ン　ジ：ステンレスピボットヒンジ　２点吊
（外部付はステンレス旗丁番　３点吊）
（常時開放扉は中心吊オートヒンジ）
（点検扉はスプリングヒンジ）
自閉装置　：ドアチェック　パラレルタイプ、ストッパー機構付
戸　当　り：ステンレス製　戸当りゴム　あおり止め付　壁付きを原則とする
ノ　　ブ：ステンレス製　レバーハンドル　バックセット76以上
（常時開放扉及び点検扉：ケースハンドル）
（遮音仕様はグレモン締りハンドル両面共）
錠　　前：ケースロック型シリンダー錠　バックセット７６以上
（点検扉は点検口錠、非常扉には非常開放装置を設ける）
その他　：・両開扉、親子扉にはフランス落し上下一組を設ける
（遮音仕様で特に大型の場合は左右ともグレモンとする）
・常時開放式防火戸には感知器連動起動装置を設ける
両開扉の場合には順位調整機（隠蔽型）を取り付ける
・幕板は扉と同仕上とする

軽量鋼製建具

扉　見　込：４０
形　　状：両面フラッシュ
仕上・材料：鏡板　鋼板　ア０．８　ＥＰ－Ｇ
芯材　メーカー仕様による
ガラリ形式：Ｉ型（開口率35％）

枠　見込・形状　三方枠　両額縁、抱枠
仕上・材料：鋼板　ア１．６　ＥＰ－Ｇ
戸当りゴム２個取付　72.0 10φ

開き戸の沓摺、付属金物、錠については鋼製建具に準ずる。

引戸　付属金物
開閉装置　：上吊方式メーカー標準仕様（安全型閉鎖機構、ストッパー付）
引　手　：ステンレス製　３０Φ　Ｌ＝600
錠　　前：ケースロック型シリンダー引手錠　バックセット５１
引き戸の沓摺：ステンレス（4-31-2）

ステンレス製建具

扉・幕板　見　込：５０
材料・仕上：ステンレス　ア１．５　ＨＬ　裏打材　鋼板ア2.3又は1.6

枠　見　込：図示
材料・仕上：ステンレス　ア２．０　ＨＬ　裏打材　鋼板ア2.3又は1.6

※沓摺、付属金物、錠については鋼製建具に準ずる。
※ステンレス曲げ加工は角出しとし、裏板を用いて補強を行なうこととする。

その他

・自動扉は自動開閉機構、センサー制御、安全装置、電源スイッチ
及びその化粧カバー類、２次配線等を含む
・自動扉は停電時には手動開閉できるものとする
・設備工事等による必要な切欠、補強等は全て含む
・建具金物は全て見本品を提出し、現場係員の承認を受ける
・施錠形式は現場係員の指示による
・「ガラスを用いた開口部の安全設計指針」を適用する。

・既存建具の塗装替は枠も含む。

建具番号	1 AW	1 AW	2 AW	3 AW	3 AW	4 AW	5 AW	6 AW	6 AW	7 AW	8 AW
姿図	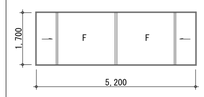		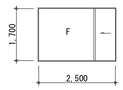	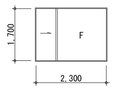							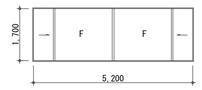
形式	内動片引き窓		内動片引き窓	内動片引き窓		内動片引き窓	突き出し窓	突き出し窓		たて軸回転窓	内動片引き窓
使用箇所	２階 個室		２階 個室	２階 個室、スタ ッフステーション		２階 スタ ッフステーション、渡り廊下	２階 介護浴室	階段室		２階　洗濯室	２階 個室
数量	1 AW 3	1 AW 3	1	3 AW 1	3 AW 1	3	2	6 AW 2	6 AW 2	1	3
材料・仕上											
付属金物											
ガラス	1 AW FL6+A6+FL6	1 AW FL6+A6+PWN	FL6+A6+FL6	3 AW FL6+A6+FL6	3 AW FL6+A6+PWN	FL6+A6+FL6	型板 ア6	6 AW 型板 ア6	6 AW 網入型板　ア6.8	型板 ア6	FIX部：透明強化 ア5　障子部：透明 ア6
枠見込											
備考											

建具番号	1 AG	1 AG	2 AG	1 SD F	2 SD F	3 SD F	4 SD	5 SD F	6 SD
姿図				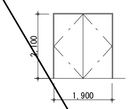	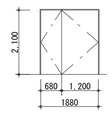	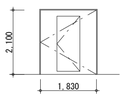	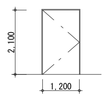	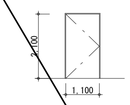	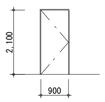
形式	固定ガラリ		固定ガラリ	両開きフラッシュ戸　戸袋付	親子開きフラッシュ戸　戸袋付	片開きフラッシュ戸　くぐり戸・戸袋付	片開きフラッシュ戸	片開きフラッシュ戸	片開きフラッシュ戸	片開きフラッシュ戸
使用箇所	２階 外壁		２階 外壁	２階 渡り廊下	２階 渡り廊下	地下１階 渡り廊下	地下１階 エントランス	地下１階 渡り廊下	２階 廊下－１、１階 階段
数量	1 AG 5	1 AG 2	5	1	1	1	1	1	3
材料・仕上				ＥＰ－Ｇ	ＥＰ－Ｇ	ＥＰ－Ｇ	ＥＰ－Ｇ	ＥＰ－Ｇ	ＥＰ－Ｇ
付属金物				金物一式	金物一式	金物一式	金物一式	金物一式	金物一式
ガラス									
枠見込				１２０	１２０	１２０	２１０	１３５	２２０×２　２５０×１
備考	1 AG はヒューズダンパー付			煙感知器連動 特定防火設備	煙感知器連動 特定防火設備	煙感知器連動 特定防火設備	特定防火設備	特定防火設備	特定防火設備

建具番号	7 SD	1 LSD gr	2 LSD Fg	3 LSD gr	3' LSD gr	4 LSD gr	4' LSD gr	5 LSD gr	6 LSD gr	7 LSD g
姿図	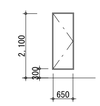	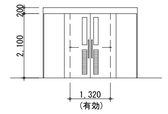	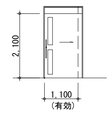	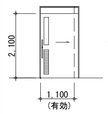	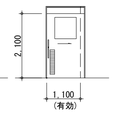	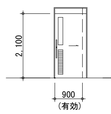	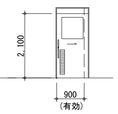	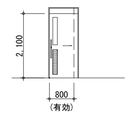	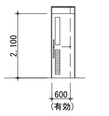	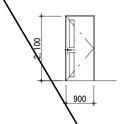
形式	片開き片面フラッシュ戸　（点検扉）	両引きフラッシュ戸（外付）	片引きフラッシュ戸（壁内蔵）	片引きフラッシュ戸（壁内蔵）		片引きフラッシュ戸（壁内蔵）		片引きフラッシュ戸（壁内蔵）	片引きフラッシュ戸（壁内蔵）	片開きフラッシュ戸
使用箇所	ＰＳ・ＥＰＳ	２階 介護浴室	２階 倡室他	２階 喫煙室、器材庫 他		２階 多目的便所、汚物処理室、洗濯室		２階 脱衣室他	２階 スタ ッフ便所	２階 家族室、相談室、スタ ッフルーム
数量	３	1	２１	3 LSD 2	3 LSD 1	4 LSD 2	4 LSD 1	1	1	3
材料・仕上	ＥＰ－Ｇ	ＥＰ－Ｇ	ＥＰ－Ｇ	ＥＰ－Ｇ		ＥＰ－Ｇ		ＥＰ－Ｇ	ＥＰ－Ｇ	ＥＰ－Ｇ
付属金物	金物一式	上吊機構、引手、金物一式	上吊機構、引手、金物一式	上吊機構、引手、金物一式		上吊機構、引手、金物一式		上吊機構、引手、金物一式	上吊機構、引手、金物一式	金物一式
ガラス		強化ガラス　型板ア4 150×900	強化ガラス　型板ア4 150×900、150×800	強化ガラス　型板ア4 150×900　700×700		強化ガラス　型板ア4 150×900　700×700		強化ガラス　型板ア4 150×900、150×800	強化ガラス　型板ア4 150×900	強化ガラス　型板ア4 150×900、150×800
枠見込	１００	１３５	１３５	１３５		１３５		１３５	１３５	１３５
備考	特定防火設備		煙感知器連動 特定防火設備							

建具番号	8 LSD g	9 LSD F	10 LSD g	11 LSD	1 SSD	1 AD	1 F	1 S
姿図	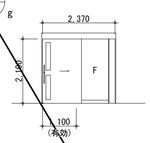	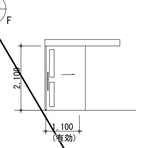	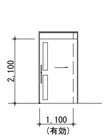	姿図は A 127 参照	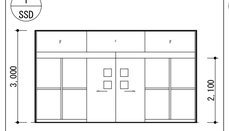	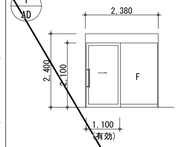	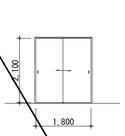	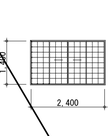
形式	片引き框戸　袖付	片引きフラッシュ戸（外付）	片引きフラッシュ戸（壁内蔵）	嵌め殺し窓付片引き窓	自動引分け框戸	片引き框戸	フスマ	障子
使用箇所	２階 廊下－２	２階 多目的ラウンジ	２階 スタ ッフステーション	２階 スタ ッフステーション	地下１階 エントランス	屋上階 EVホール	２階 家族室	２階 家族室
数量	1	1	1	1	1	1	1	1
材料・仕上	ＥＰ－Ｇ	ＥＰ－Ｇ	ＥＰ－Ｇ	ＥＰ－Ｇ	ステンレスＨＬ			
付属金物	金物一式	上吊機構、引手、金物一式	上吊機構、引手、金物一式	金物一式	金物一式	金物一式		
ガラス	小窓 強化ガラス　型 板ア4　150×900、150×800 透明強化ガラス ア10	強化ガラス　型板ア4 150×900、150×800	強化ガラス　型板ア4 150×900、150×800	透明ガラス ア6	透明強化ガラス ア10	透明網入ガラス ア6.8		
枠見込	１３５	５１０	１３５	１３５	１００	１００		
備考		煙感知器連動 特定防火設備			パニックオーブン機構			

図面番号 A5-23	株式会社 協和コンサルタンツ一級建築士事務所 一級建築士事務所東京都登録第13109号 KYOWA ENGINEERING CONSULTANTS CO.,LTD. CONSULTING ENGINEERS & ARCHITECTS	一級建築士 登録第122018号 嶋谷 廣宣	横浜市医療局病院経営本部 年月日 令和 元 年 月　縮尺 1/50 (A1) 1/100 (A3) 設計者 株式会社 協和コンサルタンツ 一級建築士事務所	工事名	旧横浜市立市民病院　解体工事
				図面名称	緩和ケア病棟 建具表
				施設番号 / 棟番号 / 完成年度 / 図面種類 / 図面枚数	図面番号 A5-23

サインリスト　　※ サイン番号は Ⓐ にて表記。

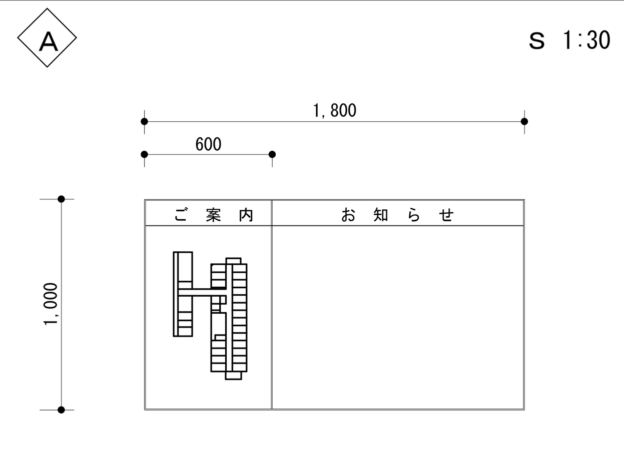

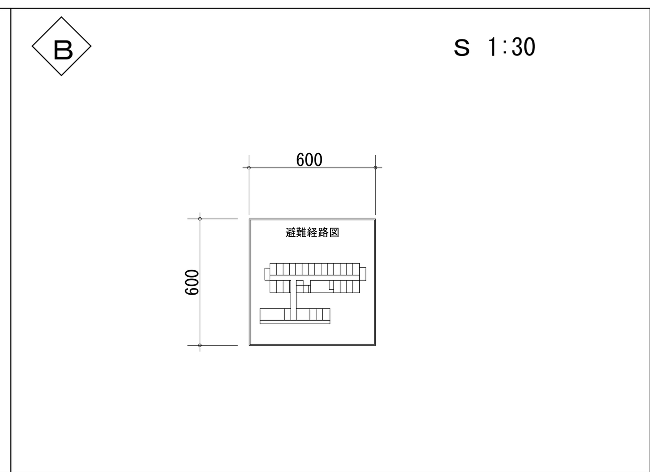

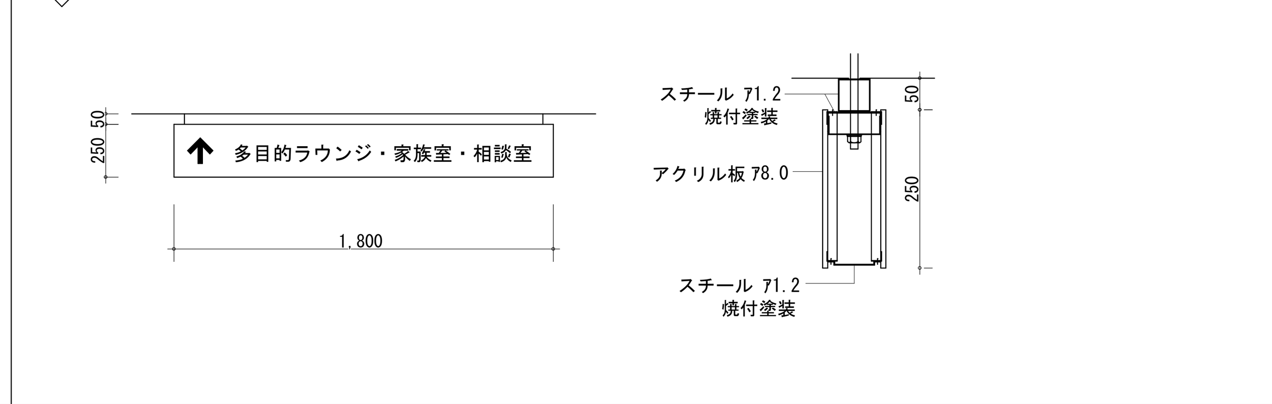

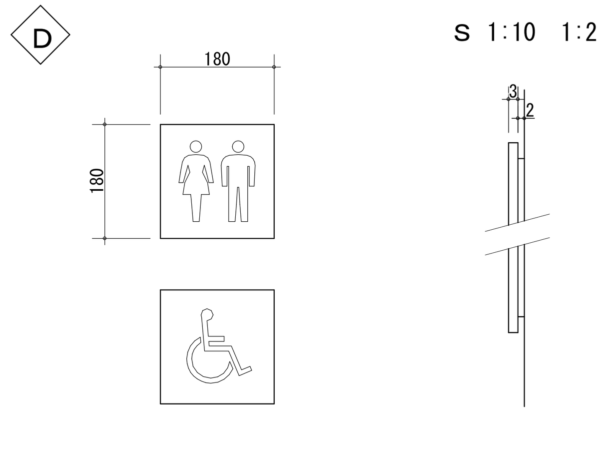

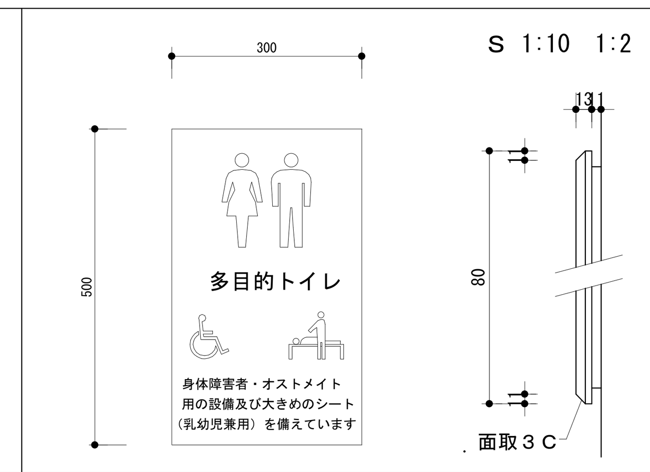

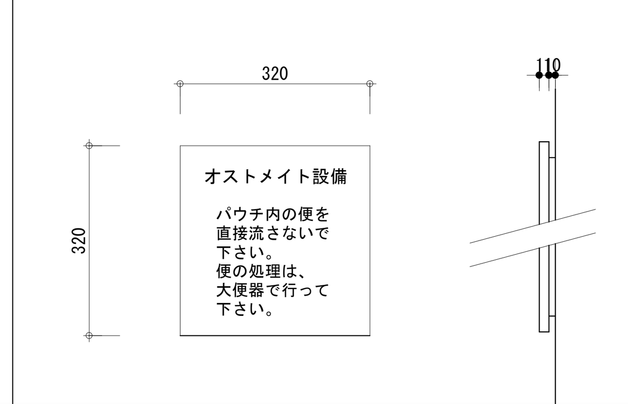

サイン番号	Ⓐ S 1:30	Ⓑ S 1:30	Ⓒ S 1:30 1:10	Ⓓ S 1:10 1:2	S 1:10 1:2	S 1:10 1:2
サイン名称	案内表示板 １（掲示板付）	案内表示板 ２	誘導表示板	ピクト表示 1（平付）	便所表示板	注意書表示板
数　　量	1	3	1	4	1	1
取付　場所	２階廊下 壁	２階廊下 壁	２階廊下 天井	２階 スタ ッフ用便所	多目的便所 壁	多目的便所等 壁
下　　地	軽鉄＋Ｐボード下地 ビニルクロス	軽鉄＋Ｐボード下地 ビニルクロス	軽鉄下地 ボード天井	軽鉄＋Ｐボード下地 ビニルクロス	軽鉄＋Ｐボード下地 ビニルクロス	軽鉄＋Ｐボード下地 ビニルクロス
材料・仕上	枠：ステンレス ＦＢ 鏡面　表示面：アクリル板 ｱ3.0	枠：ステンレス ＦＢ 鏡面　表示面：アクリル板 ｱ3.0	本体：スチール 焼付塗装　表示面：アクリル板 ｱ8.0　焼付塗装	表示面：アクリル板 ｱ3.0 塩ビシート貼	表示面：アクリル板 ｱ5.0 塩ビシート貼	表示面：アクリル板 ｱ3.0 塩ビシート貼
	表示内容：インクジェットシート貼り（図面は５色程度）	表示内容：インクジェットシート貼り（図面は５色程度）	表示内容：塩ビシート切文字貼	ベース：アクリル板 ｱ2.0 ビス止め	ベース：アクリル板 ｱ3.0 ビス止め	ベース：アクリル板 ｱ2.0 ビス止め
備　　考	掲示面：積層合板 ｱ9.0下地　掲示用ビニールレザー貼					

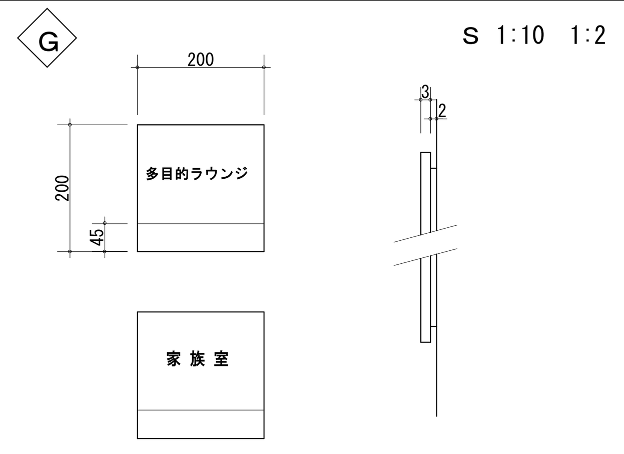

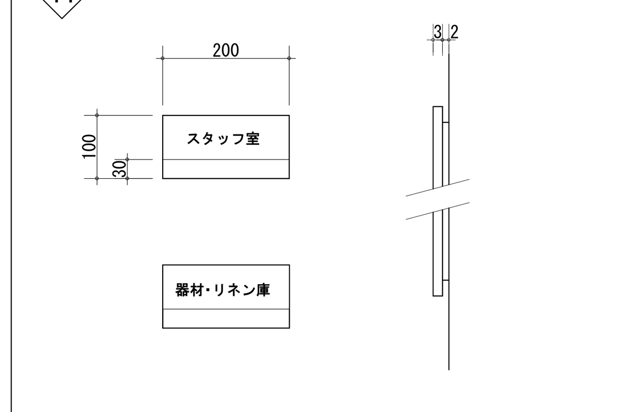

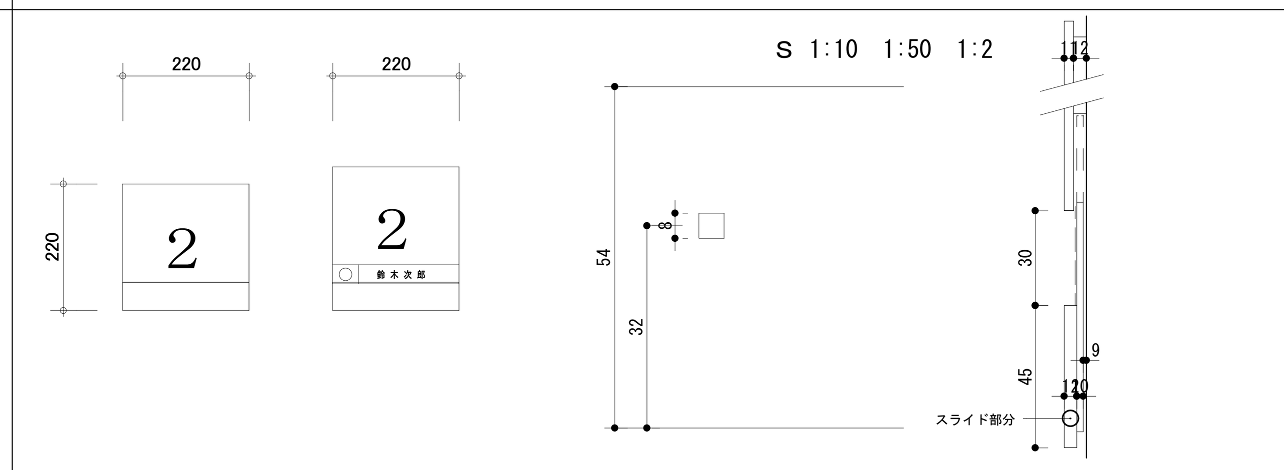

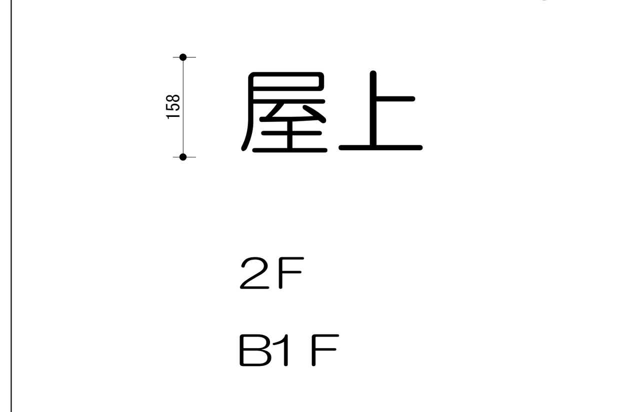

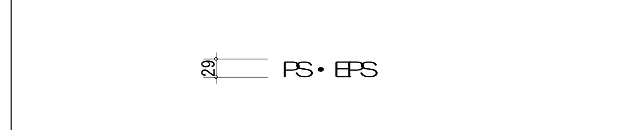

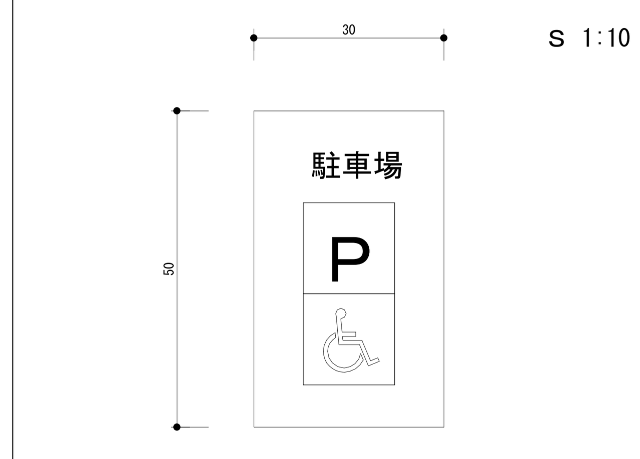

サイン番号	Ⓖ S 1:10 1:2	Ⓗ S 1:10 1:2	S 1:10 1:50 1:2	S 1:10	S 1:30 1:10	S 1:10
サイン名称	室名表示 １（平付）	室名表示 ２（平付）	室名表示 ３（平付　下部スライド式）	階表示	室名表示 ４	駐車場表示
数　　量	5	7	２０	3	4	1
取付　場所	各室入口 壁	各室入口 壁	各室入口 壁	各階エレベーター乗場　壁	ＰＳ、ＥＰＳ等　扉	外部
下　　地	軽鉄＋Ｐボード下地 ビニルクロス	軽鉄＋Ｐボード下地 ビニルクロス	軽鉄＋Ｐボード下地 ビニルクロス	軽鉄＋Ｐボード下地 ビニルクロス	鋼板 ＥＰ-Ｇ	表示面：アクリル板 ｱ5.0　塩ビシート貼
材料・仕上	表示面：アクリル板 ｱ3.0　塩ビシート貼	表示面：アクリル板 ｱ3.0　塩ビシート貼	表示面：アクリル板 ｱ3.0　塩ビシート貼	アクリル板　ｱ2.0 切文字貼	塩ビシート 切文字貼	ベース：ステンレスアングル　ビス止め
	ベース：アクリル板 ｱ2.0　ビス止め	ベース：アクリル板 ｱ2.0　ビス止め	ベース：アクリル板 ｱ2.0　ビス止め			
備　　考			下部スライド式　色シート、記名シート差込			

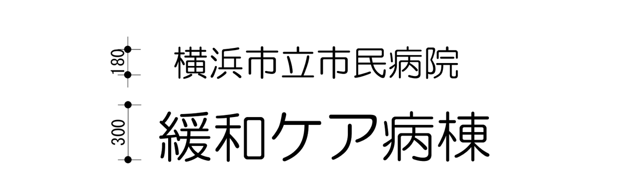

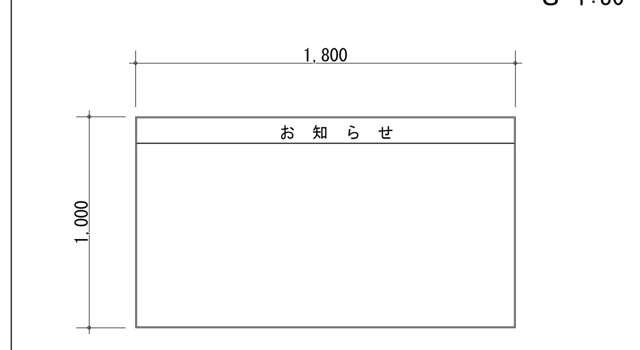

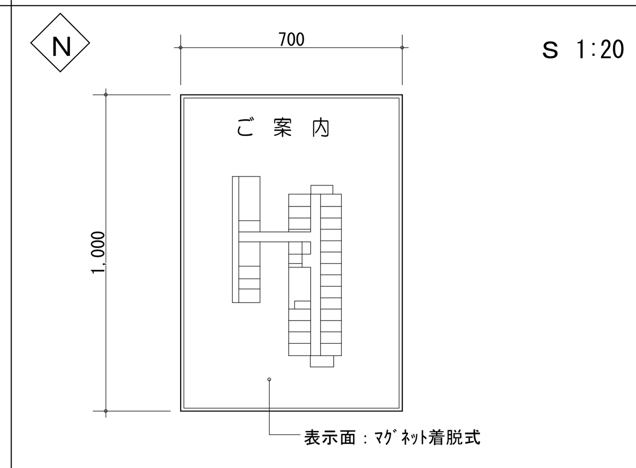

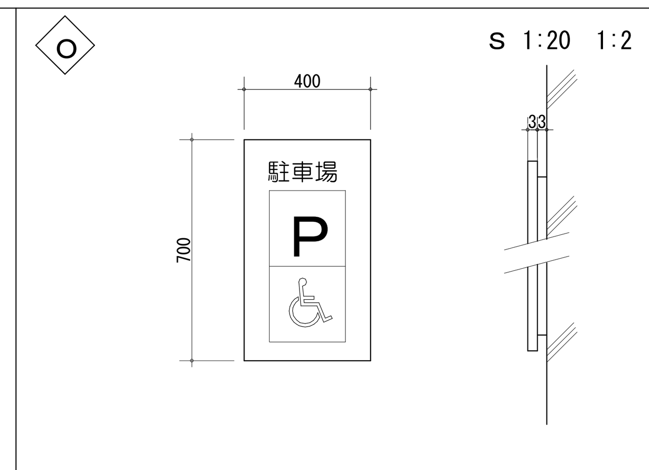

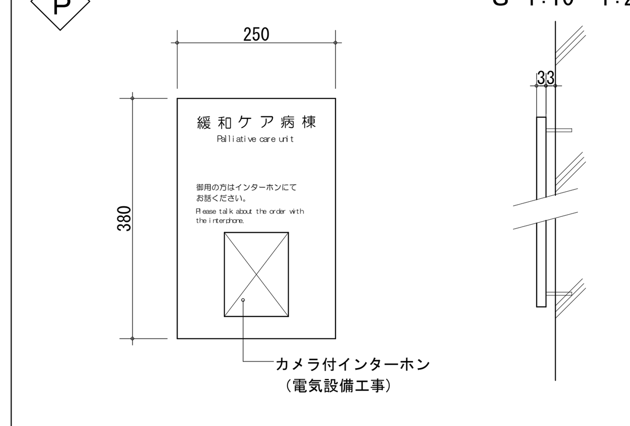

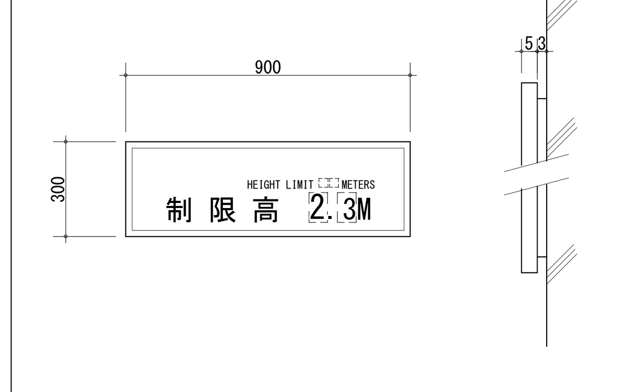

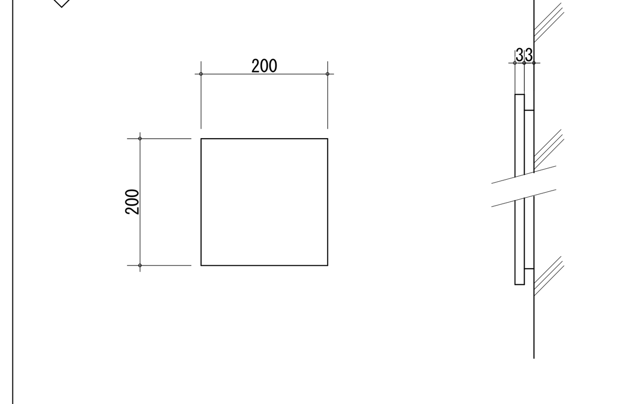

サイン番号	S 1:30	S 1:30	Ⓝ S 1:20	Ⓞ S 1:20 1:2	Ⓟ S 1:10 1:2	Ⓠ S 1:20 1:2	Ⓡ S 1:10 1:2
サイン名称	施設名表示	掲示板	案内表示板３	駐車場表示	インターホン注意書表示	高さ制限表示板	駐車番号表示
数　　量	1	2	1	1	1	1	8
取付　場所	Ｂ１Ｆ　エントランスポーチ	Ｂ１Ｆ　エントランス	２階廊下　壁	地下１階　外壁	地下１階ポーチ　壁	車路　壁	１階駐車場　柱
下　　地	コンクリート打放し	モルタル又は軽鉄＋Ｐボード下地 ビニルクロス	軽鉄＋Ｐボード下地 ビニルクロス	コンクリート打放し 吹付タ イル	コンクリート打放し 吹付タ イル	コンクリート打放し	コンクリート打放し
材料・仕上	アクリル板　ｱ3.0 切文字貼	枠：ステンレス ＦＢ鏡面　上部：アクリル板　ｱ2.0 切文字貼	枠：ステンレス ＦＢ 鏡面　表示面：アクリル板 ｱ3.0	表示面：アクリル板 ｱ3.0　塩ビシート貼	表示面：ステンレス板 ｱ3.0　HL　塩ビシート貼	表示面：アクリル板 ｱ5.0　塩ビシート貼	表示面：アクリル板 ｱ3.0
		掲示面：積層合板 ｱ9.0下地　掲示用ビニールレザー貼	表示内容：インクジェットシート貼り（図面は５色程度）	ベース：アクリル板 ｱ3.0　ビス止め	スタッドボルト止め	ベース：アクリル板 ｱ3.0　ビス止め	ベース：アクリル板 ｱ3.0　ビス止め
備　　考							

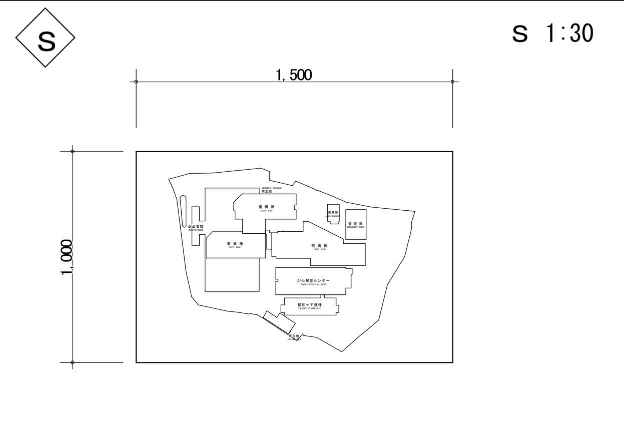

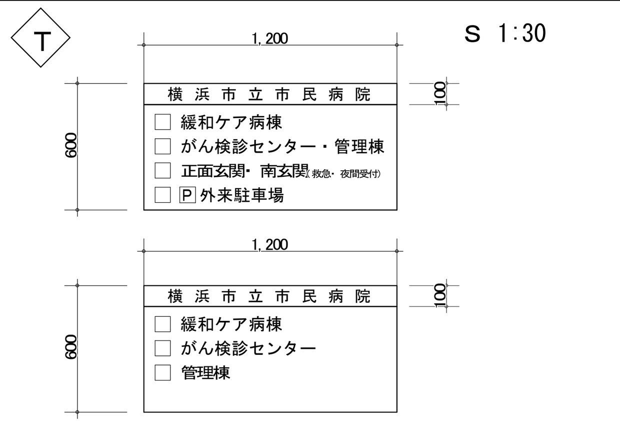

サイン番号	Ⓢ S 1:30	Ⓣ S 1:30
サイン名称	既存案内板　表示面張替え（平面図）	既存案内板　表示面張替え
数　　量	1	2
取付　場所	外部　敷地内通路	外部　敷地内通路
下　　地	既存案内板本体：ステンレス	既存案内板本体：ステンレス
材料・仕上	表示内容：インクジェットシート貼り（図面は５色程度）	塩ビシート 切文字貼
備　　考		

図面番号 A5-24	株式会社 協和コンサルタンツ一級建築士事務所　一級建築士事務所東京都登録第13109号　KYOWA ENGINEERING CONSULTANTS CO.,LTD.　CONSULTING ENGINEERS & ARCHITECTS	一級建築士 登録第122018号 嶋谷 廣宣	横浜市医療局病院経営本部	工 事 名	旧横浜市立市民病院　解体工事
			年月日 令和 元 年 月　縮尺 1/30·10·2(A1) 1/60·20·4(A3)	図面名称	緩和ケア病棟 サインリスト
			設　計　者　株式会社 協和コンサルタンツ 一級建築士事務所	施 設 番 号 / 棟番号 / 完成年度 / 図面種類 / 図面枚数	図面番号 A5-24